## Détecteurs capacitifs S26
**Série 40 - NAMUR EN 60947-5-6**

Forme du boîtier G 1”
- Pour montage en atmosphère explosible ATEX, zone 20 (poussière)
- Pour montage en atmosphère explosible ATEX, zone 0 (gaz)
- Matériau du boîtier: PTFE
- Embase de connexion M 12 x 1

| DMT 03 ATEX E 048 | IECEx BVS 07.0031 |
|---|---|
| Ex II 1G Ex ia IIC T1-T6 Ga | Ex ia IIC T1-T6 Ga |
| Ex II 1D Ex ia IIIC T101°C Da | Ex ia IIIC T101°C Da |

| **Caractéristiques techniques** | Montage non noyable |
|---|---|
| Capteur de niveau, en contact avec le produit | Sensibilité réglable en fonction du produit |
| Portée normalisée min. ... max. réglable | 0...15 mm |
| Version électrique | 2 fils - DC |
| Fonction de sortie | NAMUR DIN 60947-5-6 |
| **Type** | **KAS-40-26-N-K-G1“-PTFE-Y5-StEx** |
| **Code Art.** | **KA 1548** |
| Tension d‘alimentation ($U_B$) | 5 - 15 V DC, $U_i$ = 15 V DC |
| Consommation hors détection | < 1,5 mA typ. |
| Consommation en détection | > 3 mA typ. |
| Inductance propre (L) | 0,2 mH |
| Capacitance propre (C) | 250 nF |
| Ondulation résiduelle max. admissible | 5 % |
| Fréquence de commutation max. | 50 Hz |
| Plage de température opérationnelle | 0...+70 °C / CIP 121 °C |
| Voyant LED | Jaune |
| Indice de protection (Norme IEC 60529) | IP 67* |
| Raccordement | Embase M 12 x 1 |
| Matériau du boîtier | PTFE (FDA 21 CFR 177.1550) |
| Face active | PTFE (FDA 21 CFR 177.1550) |
| Fermeture arrière | PC (FDA 21 CFR 177.1580) |
| **Accessoires** (non inclus dans la fourniture): Adaptateur varivent, adaptateur triclamp, manchon à souder se trouvent dans notre programme d’accessoires. | |

* Avec vis de réglage du potentiomètre scellée

Capteurs capacitifs S26 avec une face active hémisphérique pour la détection de niveau de produits présentant une constante diélectrique $\varepsilon_r$ à partir de 1,1. Les produits à détecter peuvent être les suivants:

- Produits en vrac tels que: granulats, poudres, céréales, farines, etc.
- Liquides tels que: eau, jus de fruit, vin, huile, solutions chimiques ou pharmaceutiques et bien d’autres encore.
- Produits pâteux dans l’industrie agroalimentaire, cosmétique, colles et résines.

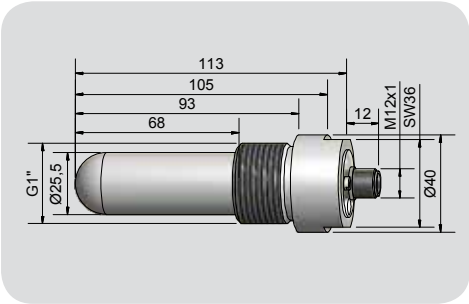


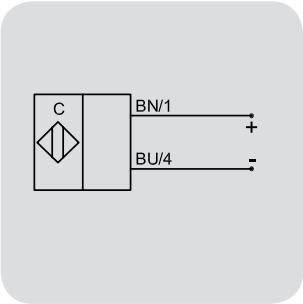


Sous réserve de modification des caractéristiques sans préavis. (28.03.2019)

**Made in Germany**