Kapazitive Sensoren
Serie 40 - NAMUR EN 60947-5-6

Bauform: Triclamp

- Für Einsatz in staubexplosionsgefährdete Bereiche, Zone 20
- Für Einsatz in gasexplosionsgefährdete Bereiche, Zone 0
- Gehäusematerial: PTFE
- SIP / CIP 121 °C

DMT 03 ATEX E 048	IECEx BVS 07.0031
Ex II 1G Ex ia IIC T1-T6 Ga	Ex ia IIC T1-T6 Ga
Ex II 1D Ex ia IIIC T101°C Da	Ex ia IIIC T101°C Da

Technische Daten	Nichtbündig einbaubar
Schaltabstand S_n	Produktberührend
Schaltabstand min. / max. einstellbar	0...15 mm
Elektrische Ausführung	2-Leiter DC
Ausgangsfunktion	NAMUR DIN 60947-5-6
Typ	**KAS-40-26-N-K-Tri-PTFE-StEx**
Art.-Nr.	**KA 1234**
Betriebsspannung (U_B)	5 - 15 V DC, U_i = 15 V DC
Stromaufnahme aktive Fläche frei	< typ. 1,5 mA
Stromaufnahme aktive Fläche bedämpft	> typ 3 mA
Eigeninduktivität (L)	0,2 mH
Eigenkapazität (C)	250 nF
Zulässige Restwelligkeit max.	5 %
Schaltfrequenz max.	50 Hz
Zul. Umgebungstemperatur	0....+70 °C/ CIP 121° (spannungslos)
LED-Anzeige	Gelb
Schutzart IEC 60529	IP 67
Anschlusskabel	5 m, PUR, 2 x 0,75 mm²
Gehäusematerial	PTFE (FDA 21 CFR 177.1550)
Aktive Fläche	PTFE (FDA 21 CFR 177.1550)
Endstück	PC (FDA 21 CFR 177.1580)
Medienoptimiert	Ja

Zubehör: Edelstahlschweißstutzen DN 25 # 190751, Dichtung # 190752, Triclamp Befestigungsklammer # 190750 nicht im Lieferumfang enthalten

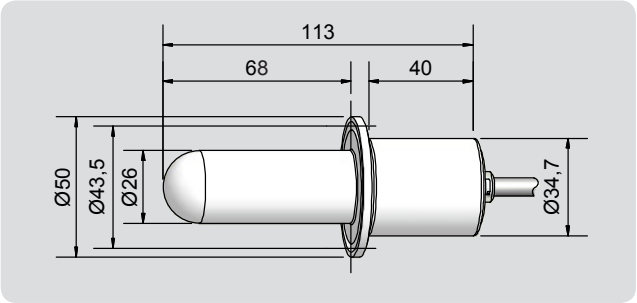

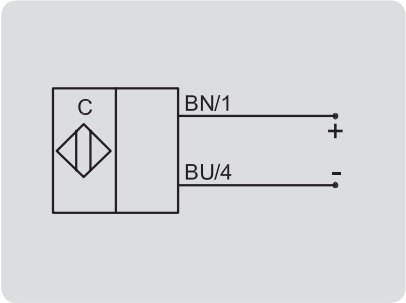

Made in Germany

Irrtümer und Änderungen ohne vorherige Ankündigung vorbehalten. (30.06.2015)

RECHNER Industrie-Elektronik GmbH • Gaußstraße 8-10 • D-68623 Lampertheim • Tel. (0 62 06) 50 07-0 • Fax (0 62 06) 50 07-36 • e-mail: info@rechner-sensors.de • www.rechner-sensors.com