Sonda capacitiva de nivel de relleno
Serie ILevel - ATEX
Número artículo KI0214
Denominación del artículo KFI-1-R-20000-VAc/PTFE/VAc-D13-G1-IL4-ETM-Y5-1G-1D

- Para materiales a granel secos y fluidos y líquidos no conductores con una constante dieléctrica baja (por ejemplo, aceite).
- Para su uso en áreas con el riesgo de explosión de polvo, zona 20
- Para su uso en áreas con el riesgo de explosión de gas, zona 0
- ETM = El ajuste de la sensibilidad se realiza mediante un imán en el punto teach.
- Medición de nivel en toda la zona activa (M) hasta un máximo de 20 m
- Sonda de medición acortable incl. accesorios para la fijación aislante del electrodo de cable
- Opcionalmente con barrera de temperatura (TB)

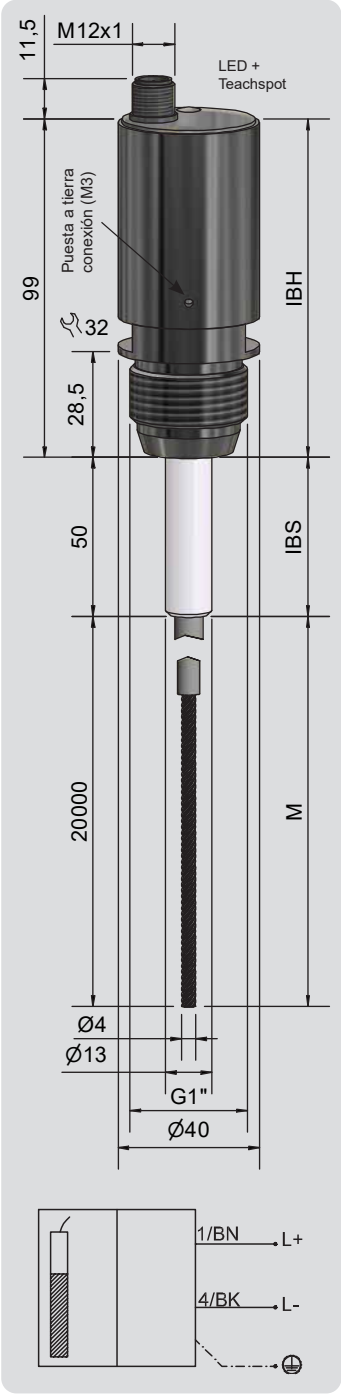

Datos técnicos

Zona activa [M]	20 m
Longitud de la sonda	149 mm
Función de salida	Analógico
Ajuste de sensibilidad	ETM
Tensión de servicio (U_B)	15...30 V CC, Ui = 30 V CC
Consumo de energía mín.	4 mA
Consumo de corriente máx.	20 mA
Ondulación residual máx. permisible	5 %
Resistencia de la carga (R_L)	≤ 200 Ω
Inductancia intrínseca (L)	0,2 mH
Capacidad intrínseca (C)	0 nF (insignificante)
Energía interna (Pi)	1 W
Corriente interna (Ii)	100 mA
Temperatura ambiente permisible	-25…+70 °C
LED indicador	Verde
Circuito de protección	Incorporado
Tipo de protección según IEC 60529	IP66 / IP67
Conexión	Conector hembra M12 x 1 (Código A, 4 pines)
Norma	EN 60947-5-6, EN 60947-5-7*
Presión	10 bar
Material de carcasa	Acero fino No. 1.4404 - AISI 316 L
Material de superficie activa	Acero fino No. 1.4404 - AISI 316 L
Material de tapa	PC (FDA 21 CFR 177.1580)
Material de carcasa IBS	PTFE (FDA 21 CFR 177.1550)
Material de electrodo de cable Ø 4 mm	Acero fino No. 1.4404 - AISI 316 L
Forma constructiva	D13
Carcasa / conexión de proceso	G 1“
Esfuerzo de torsión	180 Nm
Certificado ATEX	CSANe 21ATEX2164X
Marcaje del producto ATEX gas	Ex II 1 G Ex ia IIC T6...T1 Ga
Marcaje del producto ATEX polvo	Ex II 1 D Ex ia IIIC T135°C Da
Certificado IECEx	IECEx CSA 21.0011X
Marcaje del producto IECEx gas	Ex ia IIC T6...T1 Ga
Marcaje del producto IECEx polvo	Ex ia IIIC T135°C Da
Certificado(s)	UKCA CSAE 22UKEX1061X
MTTF (tiempo medio de funcionamiento hasta el fallo en años)	A solicitud
Accesorios (es incluido en la entrega)	Clip de protección, Imán de enseñanza, Peso por gravedad, Ojal M12, Tornillo hexagonal, Pieza aislante
Accesorios Evaluador de señales (no incluido en la entrega)	Alimentador transmisor #N00023
Conectores adecuados (no incluido en la entrega)	Conector, M12, CC, 2x0,34, 5 m, #193386
	Made in Germany
	* en la medida en que sea aplicable

Se reserva el derecho a efectuar modificaciones sin previo aviso. (15.12.2022)