Unità di valutazione capacitiva
Serie KXA-eXtreme
Numero articolo XA0069
Codice Articolo KXA-5-1-B-P-A-FB-1-Z02-Y90

- Forma costruttiva 74,5 x 46,6 x 30 mm
- KXA-... per il collegamento ai sensori capacitivi KXS-...-M18/... a -M32/...
- Con controllo rottura sensore

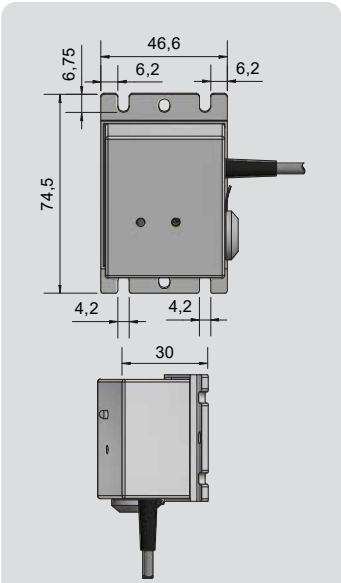

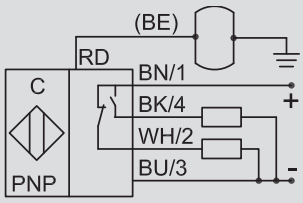

Dati tecnici

Funzione d'uscita	PNP, Antivalente
Regolazione della sensibilità	Potenziometro
Tensione di lavoro (U_B)	18...36 V DC
Caduta di tensione max. (U_d)	≤ 2,5 V
Ondulazione residua permessa max.	25 %
Corrente di lavoro (I_e)	2 x 0...250 mA
Consumo a vuoto (I_o)	Tip. 50 mA
Frequenza operatività max.	50 Hz
Temperatura ambiente	-25...+55 °C
LED indicatore	Verde / giallo
Protezione circuito	Incorporato
Grado de protezione IEC 60529	IP 65
Norme	EN 60947-5-2
Connessione	Cavo 2 m, PUR, 4 x 0,14 mm²
Materiale custodia	PA
Funzione rottura sensore	Sì
Certificato UL CSA	Sì
MTTF (tempo medio di funzionamento fino al guasto in anni)	209,03 anni
	Made in Germany

Tutti i dati sono soggetti a variazione senza preavviso. (10.02.2022)