Evaluador capacitivo
Serie KXA-eXtreme
Número artículo XA0069
Denominación del artículo KXA-5-1-B-P-A-FB-1-Z02-Y90

- Forma constructiva 74,5 x 46,6 x 30 mm
- KXA-... para conexión a sensores capacitivos KXS-...-M18/... hasta -M32/...
- Con control de la rotura del sensor

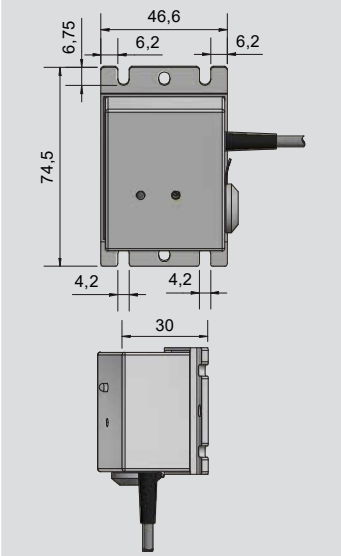

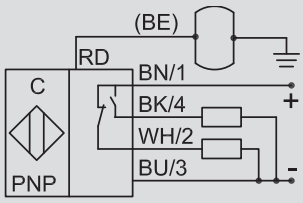

Características técnicas

Salida	PNP, Antivalente
Ajuste de sensibilidad	Potenciómetro
Tensión de servicio (U_B)	18...36 V CC
Caída de tensión máx. (U_d)	≤ 2,5 V
Ondulación residual máx. permisible	25 %
Corriente de servicio (I_e)	2 x 0...250 mA
Corriente en vacío (I_o)	Típ. 50 mA
Frecuencia máx. de conmutación	50 Hz
Temperatura ambiente permisible	-25...+55 °C
LED indicador	Verde / amarillo
Circuito de protección	Incorporado
Tipo de protección según IEC 60529	IP 65
Norma	EN 60947-5-2
Conexión	Cable 2 m, PUR, 4 x 0,14 mm²
Material de carcasa	PA
Control de la rotura	Sí
Certificado UL CSA	Si
MTTF (tiempo medio de funcionamiento hasta el fallo en años)	209,03 años
	Made in Germany

Se reserva el derecho a efectuar modificaciones sin previo aviso. (10.02.2022)