Kapazitive Sensoren
Serie 26 - PNP
Artikelnummer KA1700
Artikelbezeichnung KS-801-26/86-S-G1/2-PEEK/VAb-FG-Y3-ETW-HP

- Kapazitiver Sensor zur Füllstandskontrolle von Produkten in flüssiger und auch zähflüssiger Form, wie zum Beispiel Öl, Wasser, Ketchup, Honig, die anhaftende Eigenschaften haben und leitfähig sein können.
- Ideal für Füllstandskontrolle in der Lebensmittel- oder Pharmazeutischen Industrie
- ETW = Empfindlichkeitseinstellung erfolgt durch Verbinden einer Leitung.
- Einschweißmuffen und Varivent-Adapter für EHEDG-konforme Montage verfügbar

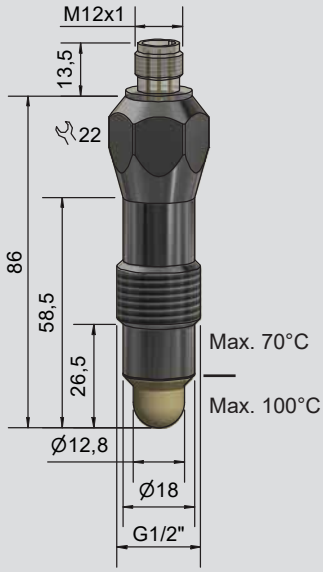

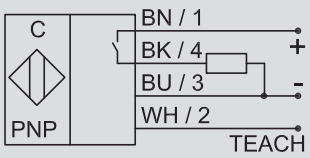

Technische Daten

Einbauart	Nichtbündig einbaubar
Empfindlichkeit	Dielektrikum ε_r > 1,25
Schaltabstand min. / max. einstellbar	0...20 mm
Empfindlichkeitseinstellung	ETW
Ausgangsfunktion	PNP, Schließer
Betriebsspannung (U_B)	12,5...35 V DC
Spannungsfall max. (U_d)	≤ 2,0 V
Zul. Restwelligkeit max.	10 %
Betriebsstrom (I_e)	0...250 mA
Leerlaufstrom (I_o)	Typ. < 30 mA
Schaltfrequenz max.	5 Hz
Zul. Umgebungstemperatur	0...+70 °C / CIP 121 °C
Zul. Mediumtemperatur	-10...+100 °C
LED-Anzeige	Grün / orange
Schutzbeschaltung	Eingebaut
Schutzart IEC 60529	IP 67, IP 69K
Norm	EN 60947-5-2
Anschluss	Steckerflansch M 12 x 1 (A-codiert)
Gehäusematerial	Edelstahl VA Nr. 1.4305 / AISI 303
Aktive Fläche	PEEK (FDA 21 CFR 177.2415)
Prozessanschluss / Gewindegröße	G 1/2"
Medienoptimiert	Ja
Quattro Protect	Ja
Betriebsdruck (aktive Fläche)	Max. 10 bar
MTTF (mittlere Betriebsdauer bis zum Ausfall in Jahren)	459,21 Jahre
Zubehör (nicht im Lieferumfang enthalten):	Varivent-Adapter (#196395), Triclamp-Adapter (DN25 / DN32 / DN40 # 190757, DN50 # 190754), Einschweißmuffe (#196388)
Passende Steckverbinder (nicht im Lieferumfang enthalten):	Steckverbinder M12, DC, 4x0,34, 5 m, #191910, #193391, #193392

Made in Germany

Irrtümer und Änderungen ohne vorherige Ankündigung vorbehalten. (17.02.2022)