Module de contrôle
Série RLC - Sortie par relais – Commande MIN / MAX

- Module pour le raccordement de 2 détecteurs à 2, 3 fils ou à 4 fils (avec fonction NO) à sorties NPN ou PNP. En cas de connexion d'un détecteur à 4 fils, seule la sortie NO est utilisable.
- Avec 1 relais de sortie (SPDT) (1 contact inverseur)
- Ce module est équipé d'un circuit de contrôle et de commande MIN / MAX.

Caractéristiques techniques	
Tension d´alimentation (U_B)	100 / 240 V AC 50 / 60 Hz
Courant à vide (I_o)	< 50 mA typique
Fonction de sortie	1 contact inverseur libre de potentiel (SPDT) avec circuit de contrôle / commande MIN / MAX.
Pouvoir de commutation max. (par relais)	250 V AC / 30 V DC 10A
Type	**EGI-RLC-MM**
Code Article	**NA 7003**
Tension d´alimentation capteur (U_S)	24 V DC
Courant max. d´alimentation capteur (I_S)	580 mA
Ondulation résiduelle max. sur alim. capteur	2 %
Signal de commande	PNP ou NPN
Plage de température opérationnelle	-25...+40 °C
Visualisation par voyants LED	LED verte et jaune
Indice de protection (norme IEC 529)	Boîtier: IP 30 Connexions: IP 20
Raccordement électrique	Bornes à vis

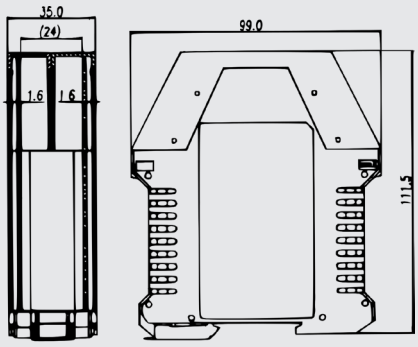

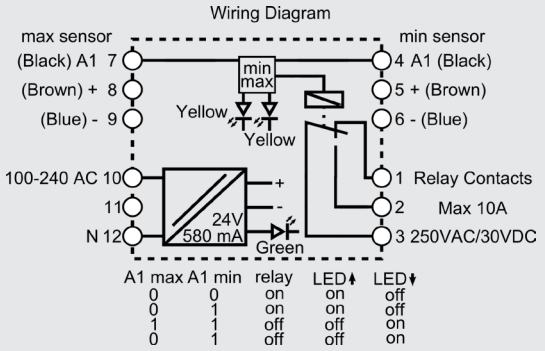

Sous réserve de modification des caractéristiques sans préavis. (19.11.2020)