Aparato de alimentación
Serie RLC - Salida de relé - Control MIN / MAX

- Para conectar dos sensores de dos, tres (de función N.A.) o cuatro hilos con salida de transistor NPN o PNP. Si se conecta sensores antivalentes (de 4 hilos), pueden conectarse solo las salidas N. A.
- El aparato lleva incorporado un sistema de control completo de mín y máx.
- Con una salida de relé (SPDT) (1 x Contacto conmutado)

Características técnicas	
Tensión de alimentación (U_B)	100 / 240 V AC 50 / 60 Hz
Corriente en vacío (I_o)	Típ. < 50 mA
Salida	1 contacto conmutado libre de tensión (SPDT) con control de mín. y máx.
Carga máx. de los contactos del relé	250 V AC / 30 V DC 10A
Modelo	**EGI-RLC-MM**
No. art	**NA 7003**
Tensión de mando (U_S)	24 V CC
Corriente de control máx. (I_S)	580 mA
Ondulación residual de partida máx.	2 %
Señal excitadora	PNP o NPN
Temperatura ambiente permitida	-25...+40 °C
Indicación	LED verde y amarillo
Tipo de protección según EN 60529	Carcasa: IP 30 Conexiones: IP 20
Conexión	Terminales de tornillos

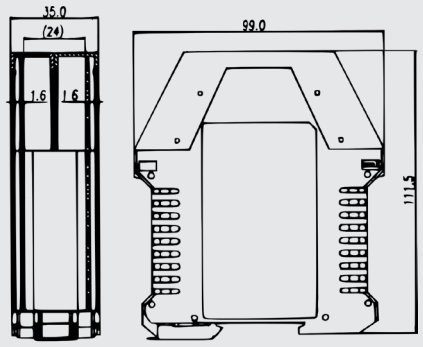

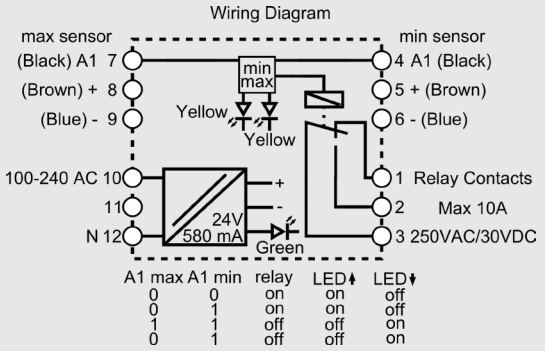

Se reserva el derecho a efectuar modificaciones sin previo aviso. (19.11.2020)