Nachschaltgerät
Serie RLC - Relaisausgang mit Zeitverzögerung

- Zum Anschluss von einem Zwei, Drei- oder Vierdrahtsensor mit NPN- oder PNP-Ausgangstransistor (bei einem Vierdrahtsensor kann der Schließer- oder Öffnerausgang angeschlossen werden).
- Mit einem Ausgangsrelais (SPDT) (1 x Wechsler)
- Das Nachschaltgerät ist mit einer Anzugs- und Abfallverzögerung, welche wahlweise über Codierschalter festzulegen ist, ausgeführt:
  A = Anzugsverzögerung B = Abfallverzögerung.

Technische Daten	
Betriebsspannung (U_B)	100 / 240 V AC 50 / 60 Hz
Leerlaufstrom (I_o)	Typ. < 50 mA
Ausgangsfunktion	1 x Wechsler (SPDT) mit einstellbarer Anzugs- oder Abfallverzögerung 0,1 bis 60 sec.
Kontaktbelastung je Relais max.	250 V AC / 30 V DC 10A
Typ	**EGI-RLC-TD**
Art. Nr.	**NA 7002**
Steuerspannung (U_S)	24 V DC
Steuerstrom max. (I_S)	580 mA
Ausgangsrestwelligkeit max.	2 %
Ansteuersignal	PNP oder NPN
Zul. Umgebungstemperatur	-25...+40 °C
Anzeige	LED grün und gelb
Schutzart IC 60529	Gehäuse: IP 30 Anschlüsse: IP 20
Anschluss	Schraubklemmen

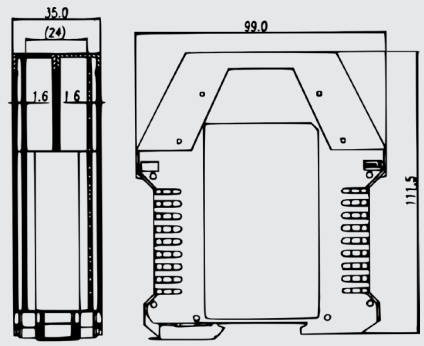

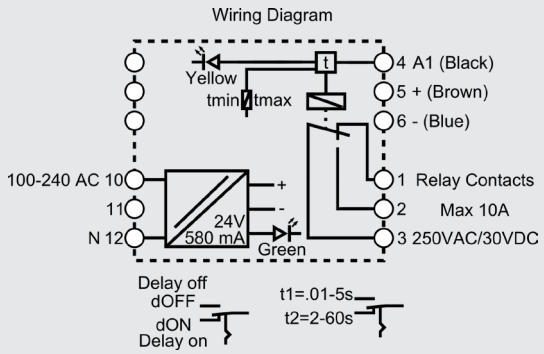

Made in Germany

Irrtümer und Änderungen ohne vorherige Ankündigung vorbehalten. (19.11.2020)

RECHNER Industrie-Elektronik GmbH • Gaußstraße 6-10 • D-68623 Lampertheim • Tel. +49 6206 5007-0 • Fax +49 6206 5007-36 • e-mail: info@rechner-sensors.de • www.rechner-sensors.com