TRUE LEVEL® Modules de contrôle capacitifs

Sortie analogique en tension 0...10 V

- Pour sondes capacitives de niveau avec mesure analogique KFS-1-...-Y75
- Tension d'alimentation: 18...36 V DC
- Seuil de sécurité à sortie par relais inverseur libre de potentiel
- Pour matières avec ε_r 1,2...30

Caractéristiques techniques	
Fonction de sortie	Analogique
Type analogique	**KFA-1-200-XXL-UL0-KL-Y70**
Code Art.	**AF 0133**
Tension d'alimentation (U_B)	18...36 V DC
Ondulation résiduelle max. admissible	25 %
Sortie analogique	0...10 V
Résistance de charge (R_L)	≥ 2 kΩ
Consommation à vide (Sortie non raccordée)	3 W typique
Plage de température opérationnelle	-25...+55 °C
Voyant LED Voyant LED	Vert / U_B sous tension Vert-jaune / Tendance de niveau
Circuits de protection	Intégrés
Indice de protection (norme IEC 60529)	IP 54
Norme	EN 60947-5-2*
Raccordements électriques	Embases de connexion SMB et bornes à vis
Matériau du boîtier	ABS

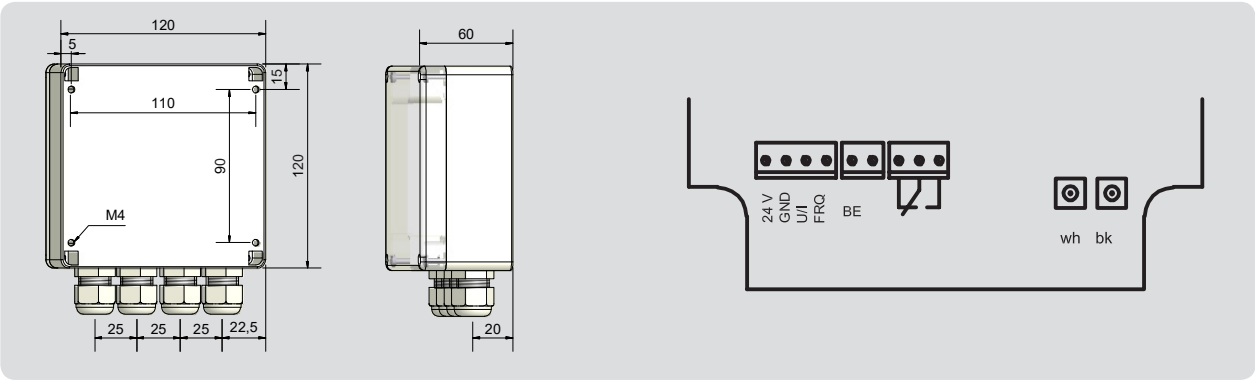

*dans la mesure ou la norme est applicable

Made in Germany

Sous réserve de modification des caractéristiques sans préavis. (04.11.2020)

RECHNER Industrie-Elektronik GmbH • Gaußstraße 6-10 • D-68623 Lampertheim • Tel. +49 6206 5007-0 • Fax +49 6206 5007-36 • e-mail: info@rechner-sensors.de • www.rechner-sensors.com