Kapazitive Auswerter
Serie KXA-eXtreme

Bauform 120 x 120 x 60 mm
- KXA-... zum Anschluss von 4 kapazitiven Sensoren KXS-...-M18/... bis -M32/...
- Erweiterung um weitere Schaltpunkte möglich (Master / Slave-Funktion)

Technische Daten	
Ausgangsfunktion	4 x Antivalent
Typ PNP	**KXA-5-4-XXL-P-A-1-KL-Y90**
Art.-Nr.	**XA 0022**
Betriebsspannung (U_B)	18...36 V DC
Betriebsstrom (I_e)	0...250 mA pro Ausgang
Zul. Restwelligkeit max.	25 %
Leerlaufstrom (I_o)	Typ. 120 mA
Zul. Umgebungstemperatur	-25...+55 °C
LED - Anzeige	Grün / gelb
Schutzbeschaltung	Eingebaut
Schutzart IEC 60529	IP 54
Norm	EN 60947-5-2
Anschluss	Schraubklemmen und Triaxbuchsen
Gehäusematerial	ABS

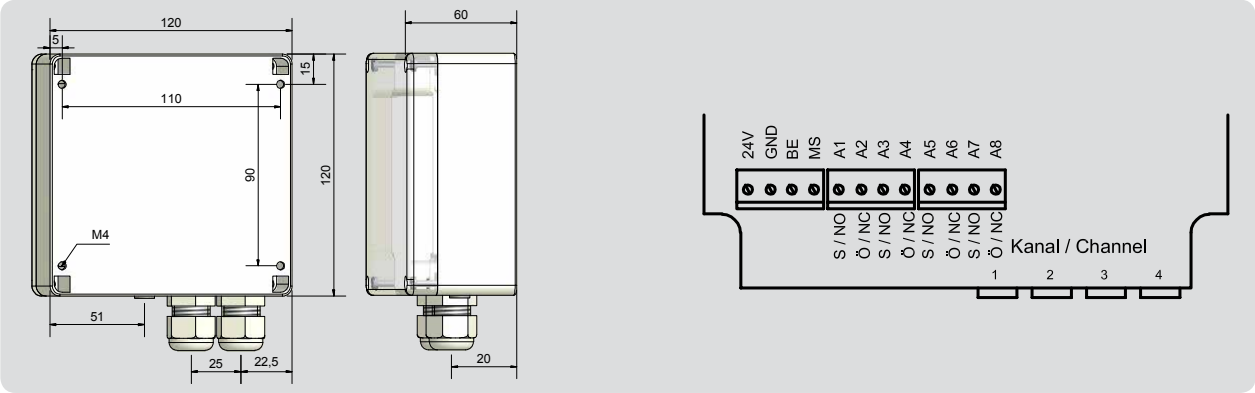

Made in Germany

Irrtümer und Änderungen ohne vorherige Ankündigung vorbehalten. (01.07.2019)

RECHNER Industrie-Elektronik GmbH • Gaußstraße 6-10 • D-68623 Lampertheim • Tel. +49 6206 5007-0 • Fax +49 6206 5007-36 • e-mail: info@rechner-sensors.de • www.rechner-sensors.com