Détecteurs capacitifs
Série - KXS-Extrême

Boîtier fileté M 18 x 1
- Matière du boîtier: Acier inox VA, matière N° 1.4404 / AISI 316L
- Pour raccordement au module de contrôle KXA-...
- Portée extrême
- Jusqu'à 250 °C de température ambiante

Caractéristiques techniques	Montage non noyable
Portée nominale S_n	30 mm
Portée min. / max. réglable	2...50 mm
Type	**KXS-250-M18/70-X-M18-PTFE/VAc-250C-X02/Y95**
Code Article	**KX 0098**
Température opérationnelle admissible	-70...+250 °C
Indice de protection (norme IEC 60529)*	IP 67*
Norme	EN 60947-5-2
Câble de liaison, avec connecteur, pour raccordement au module de contrôle KXA-...	2 m FEP, Triax
Matériau du boîtier	Acier Inox N° 1.4404 / AISI 316L
Face active de détection	PTFE (FDA 21 CFR 177.1550)
Accessoires (inclus dans la fourniture)	2 écrous M x 1

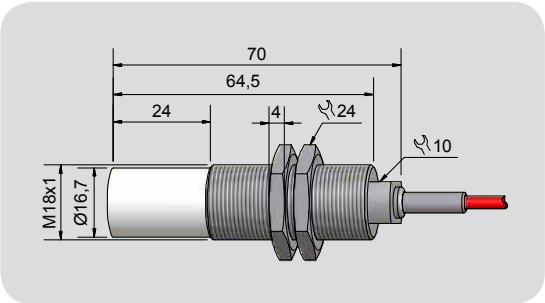

*Indice de protection (norme IEC 60529) des connecteurs de raccordement sur demande.

Made in Germany

Sous réserve de modification des caractéristiques sans préavis. (17.05.2019)