Détecteurs inductifs
Série 30 - NAMUR EN 60947-5-6

Boîtier compacte 50 x 17 x 21 cm
- Capteur inductif pour surveillance de porte, sans contact
- Pour montage en atmosphère explosible ATEX, zone 0 (gaz)
- Matière du boîtier: PA
- Portée normalisée Sn 5 mm

DMT 03 ATEX E 048	IECEx BVS 07.0031
Ex II 1G Ex ia IIC T1-T6 Ga	Ex ia IIC T1-T6 Ga

Caractéristiques techniques	Montage noyable
Portée normalisée S_n	5 mm
Version électrique	2 fils - DC
Fonction de sortie	NAMUR DIN 60947-5-6
Type	**IAS-30-D5-N-K**
Code Art.	**IA 9511**
Tension d'alimentation (U_B)	5 - 15 V DC, Ui = 15 V DC
Consommation hors détection	> 2 mA typique
Consommation en détection	< 1,5 mA typique
Inductance propre (L)	2 mH
Capacitance propre (C)	250 nF
Ondulation résiduelle max. admissible	5 %
Fréquence de commutation max.	1 kHz
Plage de température opérationnelle	-20...+70 °C
Voyant LED	Jaune
Indice de protection (Norme IEC 60529)	IP 67
Câble de raccordement	2 m, PUR, 2 x 0,2 mm²
Matériau du boîtier	PA
Face active	PA

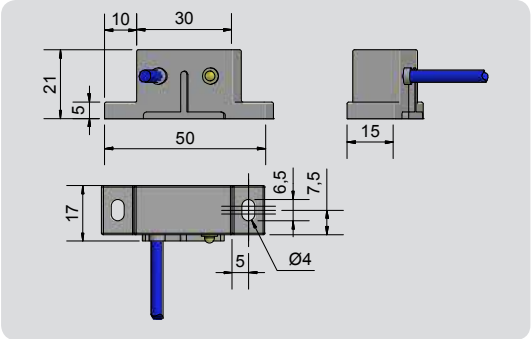

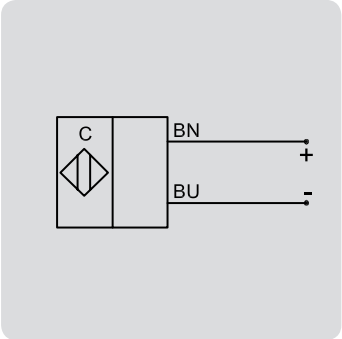

Les barrières de sécurité Ex associées, vous seront proposées sur demande.

Made in Korea

Sous réserve de modification des caractéristiques sans préavis. (16.05.2018)