TRUE LEVEL Sonda di livello capacitiva

Uscita in tensione analogica 0...10 V / 10...0 V

- Con unità di valutazione integrata
- Regolabile con Easy Teach by Membrane foil (ETF) / Easy Teach by Wire, auto-apprendimento a cavo (ETW)
- Materiale sonda: PTFE, Ø 16 mm
- Testa di collegamento / attacco: Alluminio / Acciaio VA n. 1.4305 (AISI 303)
- Attacco G1“
- Uscita aggiuntiva nel campo di riferimento (commutabile normalmente aperto / normalmente chiuso)

Dati tecnici	
Zona attiva [M]	865 mm
Funzione d‘uscita	Analogica
Tipo	**KFX-1-85-920-785-PTFE/VAb/AL-D16-PHG1-UL-ET-Y10**
Art. n.	**KF 0644**
Tensione di lavoro (U_B)	18...36 V DC
Corrente di lavoro (I_e)	0...250 mA
Ondulazione residua permessa max.	25 %
Resistenza di carico (R_L)	≤ 600 Ω
Consumo a vuoto (uscite non in carico)	3 W
Uscita analogica	0...10 V / 10...0 V
Temperatura ambiente permessa	-25...+55 °C
Temperatura prodotto permessa	-25...+180 °C*
LED indicatore	Verde / blu
Protezione circuito	Incorporato
Protezione IEC 60529	IP 65
Norma	EN 60947-5-2**
Collegamento	Connettore M 12 x 1 (Codice A) (5 poli)
Testa di collegamento / attacco	Alluminio / Acciaio VA n. 1.4305 (AISI 303)
Materiale de zona attiva	PTFE (FDA 21 CFR 177.1550)
Materiale coperchietto finale	Alluminio
Per la corrispondenza degli accessori consultare il nostro programma Accessori.	

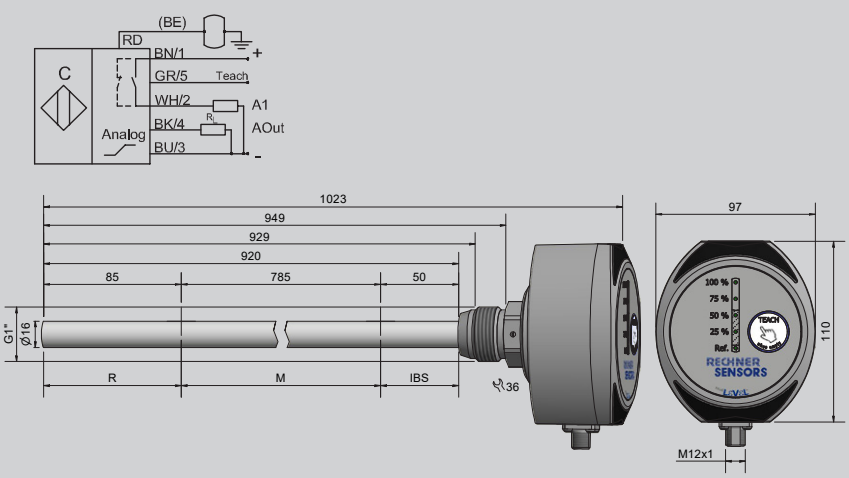

Su richiesta sono disponibili anche altri materiali per la zona attiva GFK o PEEK

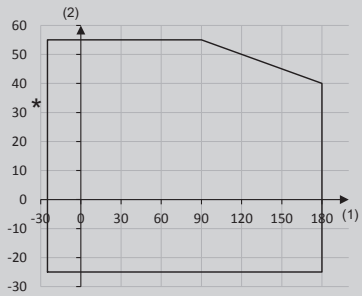

(1) Temperatura per processo in °C
(2) Temperatura ambiente in °C

**Dove applicabile

Made in Germany

Tutti i dati sono soggetti a variazione senza preavviso. (23.11.2022)