SÉCURITÉ
ANTI-DÉBORDEMENT
DETECTION DE FUITE
CAPACITIVES

RECHNER SENSORS

RECHNER Industrie-Elektronik GmbH • Gaußstraße 6-10 • 68623 Lampertheim/ Allemagne

Toutes les transactions commerciales sont régies par les conditions générales, et en particulier la clause de Réserve de Propriété, figurant sur nos documents contractuels (Accusés de réception de commande, Bordereaux de Livraison, Factures, etc…), ainsi que par les compléments ou annexes stipulés sur nos Bordereaux de Livraison et/ou Factures.
Sous réserve d'erreurs et de modifications sans préavis.
Reproduction totale ou partielle interdite sans notre accord préalable.
© RECHNER Allemagne 01/2020 FR – Imprimé en UE, tous droits réservés.

Edition janvier 2020

Sous réserve de modification des caractéristiques sans préavis. (16.01.2020)

Capteurs capacitifs – Sécurité anti-débordement - WHG

Pour les réservoirs contenant des liquides constituant un danger pour l'eau, la loi allemande de protection des eaux (WHG) prescrit des sécurités anti-débordement.

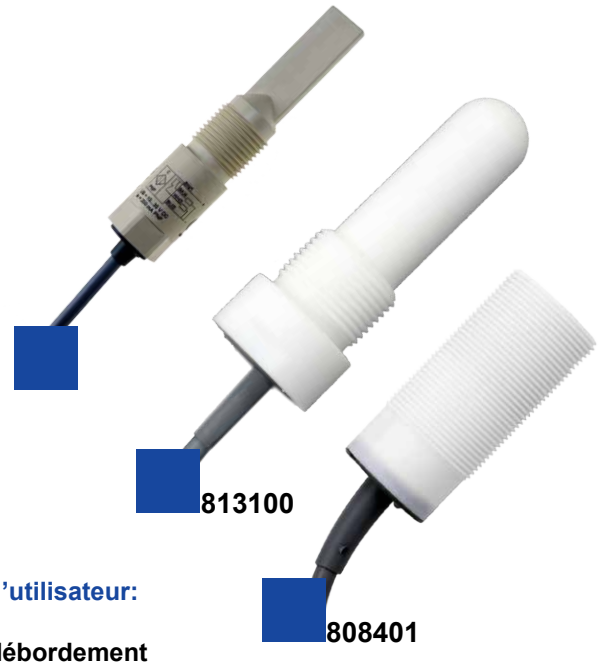

Avantages pour l'utilisateur:

- **Sécurité anti-débordement fiable**
- **Contrôle de niveau précis**
- **Respect de la loi**
- **Modèles disponibles avec certification WHG et ATEX**

La loi de protection des eaux a pour mission importante de garantir le cadre légal, relatif à la protection des eaux de surface et souterraines. Elle vise à protéger notre environnement et à sécuriser durablement la qualité et la disponibilité de l'élément vital que constitue l'eau, pour les humains, la flore et la faune. L'application et le respect de la loi sont supervisés par des institutions agréées.

Les capteurs anti-débordement de RECHNER Sensors surveillent le niveau. Avant que le niveau maximal admissible soit atteint dans le réservoir, ils déclenchent, à temps, une alarme. Ceci signifie, pour l'utilisateur, un double avantage : la sécurité anti-débordement capacitive contrôle le niveau et offre une sécurité opérationnelle. Les capteurs sont certifiés par le DIBt (Deutsches Institut für Bautechnik – Institut allemand des techniques de construction). Diverses formes de capteurs sont proposées. Quelques modèles sont présentés ci-contre.

Protège l'élément vital qu'est l'eau !

Détecteurs de fuite capacitifs

Les détecteurs de fuite, placés dans des bacs de rétention, servent aussi à la protection de l'eau, selon la loi de protection des eaux.

En cas d'apparition de défauts d'étanchéité dans une installation, le capteur de fuite décèle le liquide, qui s'écoule et se présente dans sa zone active de détection, et déclenche immédiatement une alarme.

Détecteur de fuite

Avantages pour l'utilisateur:

- Détection de fuite fiable
- Respect de la loi
- Modèles disponibles avec certification WHG et ATEX

PROTÈGE L'EAU

RECHNER Industrie-Elektronik GmbH • Gaußstraße 6-10 • D-68623 Lampertheim • Tel. +49 6206 5007-0 • Fax +49 6206 5007-36 • e-mail: info@rechner-sensors.de • www.rechner-sensors.com

LES CERTIFICATS

Les certificats Z-65.13-572 et Z-65.40-573 sont disponibles, pour téléchargement, sur notre site internet sous la rubrique „documentations / certificats“.
Ils comportent des indications détaillées relatives au montage et à l'utilisation des capteurs.

Z-65.13-572 = Sécurité anti-débordement
Z-65.40-573 = Capteur de détection de fuite

Deutsches Institut für Bautechnik DIBt

Zulassungsstelle für Bauprodukte und Bauarten
Bautechnisches Prüfamt
Eine vom Bund und den Ländern gemeinsam getragene Anstalt des öffentlichen Rechts
Mitglied der EOTA, der UEAtc und der WFTAO

Allgemeine bauaufsichtliche Zulassung

Datum: 22.02.2018
Geschäftszeichen: II 23-1.65.13-35/17

Zulassungsnummer:
Z-65.13-572

Geltungsdauer
vom: 22. Februar 2018
bis: 22. Februar 2023

Antragsteller:
RECHNER Industrie-Elektronik GmbH
Gaußstraße 8-16
68623 Lampertheim

Zulassungsgegenstand:
Standaufnehmer (kapazitive Sonde) "KAS" mit integriertem Messumformer als Teile von Überfüllsicherungen

Der oben genannte Zulassungsgegenstand wird hiermit allgemein bauaufsichtlich zugelassen.
Diese allgemeine bauaufsichtliche Zulassung umfasst sechs Seiten und eine Anlage mit zwei Seiten .

DIBt

Z-65.13-572 Contrôle de niveau pour prévention de débordement
(capteur capacitif) „KAS“ avec convertisseur de mesure intégré, en tant qu'élément d'une **sécurité anti-débordement**.

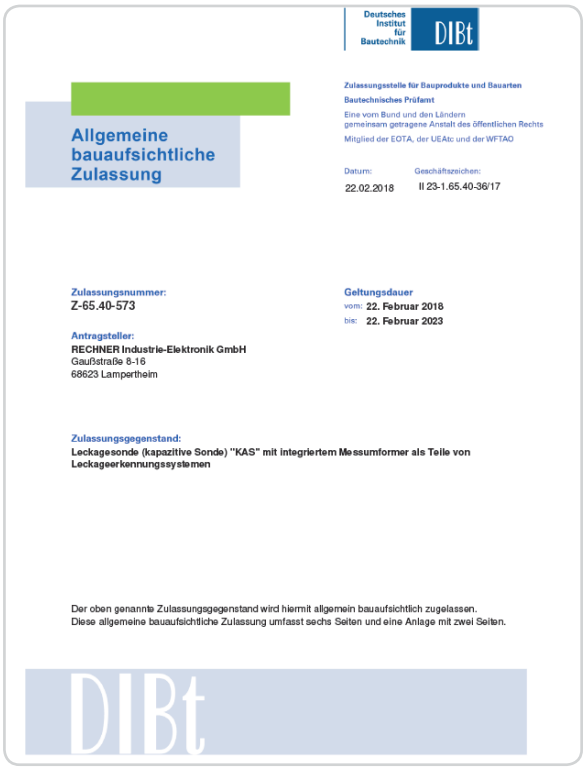

Deutsches Institut für Bautechnik DIBt

Zulassungsstelle für Bauprodukte und Bauarten
Bautechnisches Prüfamt
Eine vom Bund und den Ländern gemeinsam getragene Anstalt des öffentlichen Rechts
Mitglied der EOTA, der UEAtc und der WFTAO

Allgemeine bauaufsichtliche Zulassung

Datum: 22.02.2018
Geschäftszeichen: II 23-1.65.40-36/17

Zulassungsnummer:
Z-65.40-573

Geltungsdauer
vom: 22. Februar 2018
bis: 22. Februar 2023

Antragsteller:
RECHNER Industrie-Elektronik GmbH
Gaußstraße 8-16
68623 Lampertheim

Zulassungsgegenstand:
Leckagesonde (kapazitive Sonde) "KAS" mit integriertem Messumformer als Teile von Leckageerkennungssystemen

Der oben genannte Zulassungsgegenstand wird hiermit allgemein bauaufsichtlich zugelassen.
Diese allgemeine bauaufsichtliche Zulassung umfasst sechs Seiten und eine Anlage mit zwei Seiten.

DIBt

Z-65.40-573 Détecteur de fuite
(capteur capacitif) „KAS“ convertisseur de mesure intégré, en tant qu'élément d'un système de détection de fuite.

Capteurs capacitifs certifiés - Sécurité anti-débordement et détection de fuite - Z-65.13-572

Capteurs capacitifs, avec forme cylindrique
Sorties PNP et alimentation 10...35VDC

Code Art.	Désignation	Page
805620	KAS-80-A14-A-M30-PTFE-Z02-1-HP	**8**
808401	KAS-80-A24-A-M30-PTFE-Z02-1-HP	**9**
813100	KAS-80-26/113-A-G1-PTFE-Z02-1-HP	**10**
815830	KAS-80-30-A-M32-PTFE-Z02-1-HP	**11**

Capteurs capacitifs SmartPaddle

Code Art.	Désignation	Page
KA1237	KAS-80-P50-A-G1/2-LCP-Z02-1-HP	**12**

Capteurs capacitifs Série 95
Sortie par relais et alimentation 20...250 VDC/VAC

Code Art.	Désignation	Page
KA 0747	KAS-95-A24-1CO-M30-POM-ZO2-1-HP	**13**

Capteurs capacitifs Série 42
Sortie par signal NAMUR

Code Art.	Désignation	Page
KA1452	KAS-42-35-N-M32-PTFE-Z02-1	**14**

Autres modèles sur demande

RECHNER Industrie-Elektronik GmbH • Gaußstraße 6-10 • D-68623 Lampertheim • Tel. +49 6206 5007-0 • Fax +49 6206 5007-36 • e-mail: info@rechner-sensors.de • www.rechner-sensors.com

Capteurs certifiés pour détection de fuite – Z-65.40-573

DÉTECTEUR DE FUITE

Capteur capacitif de détection de fuite Sorties PNP et alimentation 10...35VDC		
Code Art.	**Désignation**	**Page**
KA 1484	KAS-80-39/23-Ö-D38-PTFE-Z02-1-Leak	**15**

Capteurs capacitifs Série 42 Sortie par signal NAMUR		
Code Art.	**Désignation**	**Page**
KA1485	KAS-42-39/23-Ö-D38-PTFE-Z02-1-Leak	**16**

Autres modèles sur demande

KA1484

PROTÈGE L'EAU

Détecteurs capacitifs
Série 80 - PNP

Boîtier M 30 x 1,5
- Matière du boîtier: PTFE
- Utilisable pour détection de produits chimiques agressifs
- Egalement pour applications agro-alimentaires
- Portée réglable: 0,5...25 mm
- Option: Résistance chimique accrue par câble PTFE et/ou kit d'étanchéité code 196302. A préciser à la commande
- Détection de fuite
- Sécurité anti-débordement

Caractéristiques techniques	Montage noyable
Portée normalisée S_n	10 mm
Portée min. / max. réglable	0,5...25 mm
Version électrique	4 fils DC
Fonction de sortie	Antivalente
Type PNP	**KAS-80-A14-A-M30-PTFE-Z02-1-HP**
Code Art.	**805 620**
Tension d'alimentation (U_B)	10...35 V DC
Tension de déchet max. (U_d)	≤ 2,0 V
Ondulation résiduelle max. admissible	10 %
Courant de sortie (I_e)	2 x 0...250 mA
Consommation à vide (I_o)	15 mA typique
Fréquence de commutation max.	200 Hz
Plage de température opérationnelle	-25...+70 °C
Voyant LED	Vert / jaune
Circuits de protection	Intégrés
Indice de protection (Norme IEC 60529)	IP 67*
Norme	EN 60947-5-2
Câble de raccordement	2 m, PVC, 4 x 0,5 mm²
Matériau du boîtier	PTFE (FDA 21 CFR 177.1550)
Face active	PTFE (FDA 21 CFR 177.1550)
Fermeture arrière	PA / PPO
Optimisation au produit à détecter	Oui
Accessoires (inclus dans la fourniture)	2 écrous M 30 x 1,5

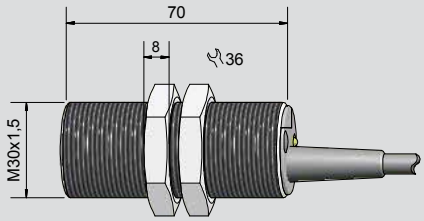

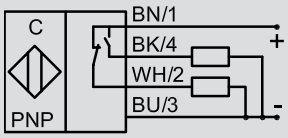

* Avec vis de réglage du potentiomètre scellée

Made in Germany

Sous réserve de modification des caractéristiques sans préavis. (16.01.2020)

RECHNER Industrie-Elektronik GmbH • Gaußstraße 6-10 • D-68623 Lampertheim • Tel. +49 6206 5007-0 • Fax +49 6206 5007-36 • e-mail: info@rechner-sensors.de • www.rechner-sensors.com

Détecteurs capacitifs
Série 80 - PNP

Boîtier M 30 x 1,5
- Matière du boîtier: PTFE
- Utilisable pour détection de produits chimiques agressifs
- Egalement pour applications agro-alimentaires
- Portée réglable: 1...30 mm
- Option: Résistance chimique accrue par câble PTFE et/ou kit d'étanchéité code 196302. A préciser à la commande
- Détection de fuite
- Sécurité anti-débordement

Caractéristiques techniques	Montage no noyable
Portée normalisée S_n	15 mm
Portée min. / max. réglable	1...30 mm
Version électrique	4 fils DC
Fonction de sortie	Antivalente (NO + NC)
Type PNP	**KAS-80-A24-A-M30-PTFE-Z02-1-HP**
Code Art.	**808 401**
Tension d'alimentation (U_B)	10...35 V DC
Tension de déchet max. (U_d)	≤ 2,0 V
Ondulation résiduelle max. admissible	10 %
Courant de sortie (I_e)	2 x 0...250 mA
Consommation à vide (I_o)	15 mA typique
Fréquence de commutation max.	50 Hz
Plage de température opérationnelle	-25...+70 °C
Voyant LED	Vert / jaune
Circuits de protection	Intégrés
Indice de protection (Norme IEC 60529)	IP 67*
Norme	EN 60947-5-2
Câble de raccordement	2 m, PVC, 4 x 0,5 mm²
Matériau du boîtier	PTFE (FDA 21 CFR 177.1550)
Face active	PTFE (FDA 21 CFR 177.1550)
Fermeture arrière	PA / PPO
Optimisation au produit à détecter	Oui
Accessoires (inclus dans la fourniture)	2 écrous M 30 x 1,5

* Avec vis de réglage du potentiomètre scellée

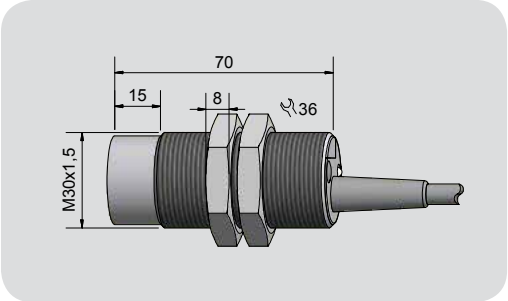

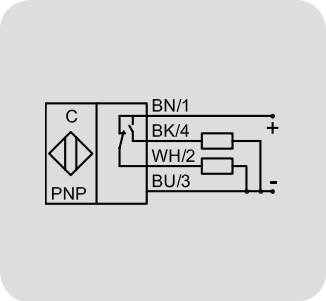

Made in Germany

Sous réserve de modification des caractéristiques sans préavis. (16.01.2020)

Détecteurs capacitifs - S26
Série 80 - PNP

Forme du boîtier G 1“
- Matériau du boîtier: PTFE
- Sécurité anti-débordement
- Détection de fuite

Caractéristiques techniques	Montage non noyable
Capteur de niveau, en contact avec le produit	Sensibilité réglable en fonction du produit
Portée min. / max. réglable	0...20 mm
Version électrique	4 fils - DC
Fonction de sortie	Antivalente
Type PNP	**KAS-80-26/113-A-G1-PTFE-Z02-1-HP**
Code Art.	**813 100**
Tension d‘alimentation (U_B)	10...35 V DC
Tension de déchet max. (U_d)	≤ 2,0 V
Ondulation résiduelle max. admissible	10 %
Courant de sortie (I_e)	2 x 0...250 mA
Consommation à vide (I_o)	15 mA typique
Fréquence de commutation max.	50 Hz
Plage de température opérationnelle	-25...+70 °C / CIP 121 °C
Voyant LED	Vert / jaune
Circuits de protection	Intégrés
Indice de protection (Norme IEC 60529)	IP 67*
Norme	EN 60947-5-2
Câble de raccordement	2 m, PVC, 4 x 0,5 mm²
Matériau du boîtier	PTFE (FDA 21 CFR 177.1550)
Face active	PTFE (FDA 21 CFR 177.1550)
Fermeture arrière	PA
Optimisation au produit à détecter	Oui

Accessoires (non inclus dans la fourniture): Adaptateur varivent, adaptateur triclamp, manchon à souder se trouvent dans notre programme d’accessoires.

Capteurs capacitifs S26 avec une face active hémisphérique pour la détection de niveau de produits présentant une constante diélectrique ε_r à partir de 1,1. Les produits à détecter peuvent être les suivants:

- Produits en vrac tels que: granulats, poudres, céréales, farines, etc.
- Liquides tels que: eau, jus de fruit, vin, huile, solutions chimiques ou pharmaceutiques et bien d’autres encore.
- Produits pâteux dans l’industrie agroalimentaire, pharmaceutique et cosmétique

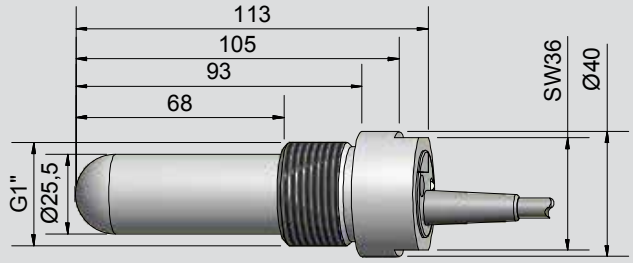

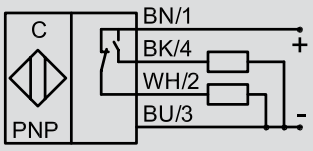

* Avec vis de réglage du potentiomètre scellée

Made in Germany

Sous réserve de modification des caractéristiques sans préavis. (16.01.2020)

RECHNER Industrie-Elektronik GmbH • Gaußstraße 6-10 • D-68623 Lampertheim • Tel. +49 6206 5007-0 • Fax +49 6206 5007-36 • e-mail: info@rechner-sensors.de • www.rechner-sensors.com

Détecteurs capacitifs
Série 80 - PNP

Boîtier M 32 x 1,5
- Matière du boîtier: PTFE
- Utilisable pour détection de produits chimiques agressifs
- Egalement pour applications agro-alimentaires
- Portée réglable: 0,5...30 mm
- Option: Résistance chimique accrue par câble PTFE et/ou kit d'étanchéité code 196301. A préciser à la commande
- Sécurité anti-débordement
- Détection de fuite

Caractéristiques techniques	Montage noyable
Portée normalisée S_n	20 mm
Portée min. / max. réglable	0,5...30 mm
Version électrique	4 fils DC
Fonction de sortie	Antivalente (NO + NC)
Type PNP	**KAS-80-30-A-M32-PTFE-Z02-1-HP**
Code Art.	**815 830**
Tension d'alimentation (U_B)	10...35 V DC
Courant de sortie max. (I_e)	2 x 0...250 mA
Tension de déchet max. (U_d)	≤ 2,0 V
Ondulation résiduelle max. admissible	10 %
Consommation à vide (I_o)	15 mA typique
Fréquence de commutation max.	200 Hz
Plage de température opérationnelle	-25...+70 °C
Voyant LED	Vert / jaune
Circuits de protection	Intégrés
Indice de protection (Norme IEC 60529)	IP 67*
Norme	EN 60947-5-2
Câble de raccordement	2 m, PVC, 4 x 0,50 mm²
Matériau du boîtier	PTFE (FDA 21 CFR 177.1550)
Face active	PTFE (FDA 21 CFR 177.1550)
Fermeture arrière	PA / PPO
Optimisation au produit à détecter	Oui
Accessoires (inclus dans la fourniture)	2 écrous M 32 x 1,5

* Avec vis de réglage du potentiomètre scellée

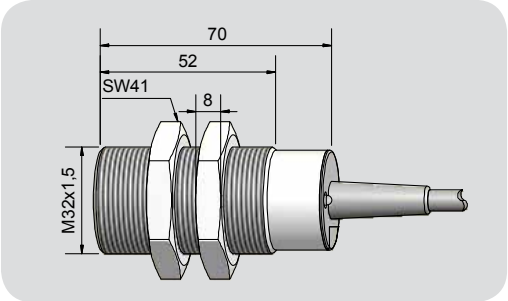

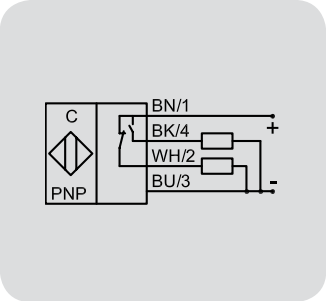

Made in Germany

Sous réserve de modification des caractéristiques sans préavis. (16.01.2020)

SMART PADDLE™

Détecteurs capacitifs
Série 70 - NPN - Série 80 - PNP

Boîtier G 1/2“
- Matière du boîtier: LCP
- SIP / CIP 121° C
- Version spéciale avec épaulement arrière pour étanchéité éventuelle, par joint ou film PTFE (non inclus dans la livraison)
- Détection de fuite
- Sécurité anti-débordement

Caractéristiques techniques	Montage non noyable
Capteur de niveau, en contact avec le produit	Sensibilité réglable en fonction du produit
Sensibilité	ε_r 2...80 typique
Version électrique	4 fils - DC
Fonction de sortie	Antivalente
Type NPN	**KAS-70-P50-A-G1/2-LCP-Z02-1-HP**
Code Art.	**KA 1322**
Schéma de raccordement N°	1
Type PNP	**KAS-80-P50-A-G1/2-LCP-Z02-1-HP**
Code Art.	**KA 1237**
Schéma de raccordement N°	2
Tension d‘alimentation (U_B)	10...35 V DC
Courant de sortie max.	2 x 0...200 mA
Tension de déchet max. (U_d)	≤ 2,0 V
Ondulation résiduelle max. admissible	10 %
Consommation à vide (I_o)	15 mA typique
Fréquence de commutation max.	2 Hz
Plage de température opérationnelle	-25...+70 °C / CIP 121° C (hors tension)
Voyant LED	Vert / jaune
Circuits de protection	Intégrés
Indice de protection (Norme IEC 60529)	IP 67*
Norme	EN 60947-5-2
Câble de raccordement	2 m, PVC, 4 x 0,34 mm²
Matériau du boîtier	LCP (FDA 21 CFR 176.170(c))
Face active	LCP (FDA 21 CFR 176.170(c))
Fermeture arrière	PA
Optimisation au produit à détecter	Oui
Accessoires: Adaptateur Varivent - Manchon à souder (se trouvent dans notre programme d’accessoires, non livrés avec le capteur).	

* Avec vis de réglage du potentiomètre scellée

Ce capteur capacitif de niveau est préréglé pour la détection de produits en vrac ou de liquides dont la constante diélectrique εr est comprise entre 2 et 80.

Ce capteur, en forme de palette, entièrement électronique, ne présente aucune pièce en mouvement et, par conséquent, il ne subit aucune usure mécanique et ne provoque aucune perturbation du process suite à une accumulation de produit.

Avantages de SMARTPADDLE:

- Sensibilité préreglée
- La détection est indépendante de la position de montage
- La pression opérationelle maximale admissible sur la face active est de 10 bar.
- Filetage de fixation: G 1/2"

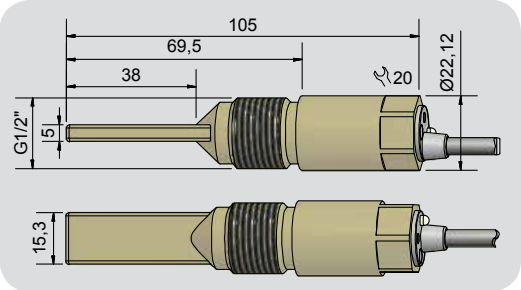

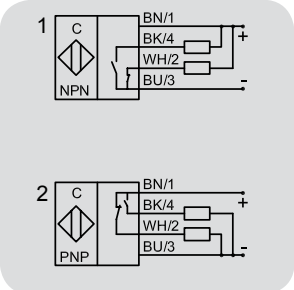

Made in Germany

Sous réserve de modification des caractéristiques sans préavis. (16.01.2020)

RECHNER Industrie-Elektronik GmbH • Gaußstraße 6-10 • D-68623 Lampertheim • Tel. +49 6206 5007-0 • Fax +49 6206 5007-36 • e-mail: info@rechner-sensors.de • www.rechner-sensors.com

Détecteurs capacitifs
Série 95 - AC / DC

Boîtier M 30 x 1,5
- Matière du boîtier: POM
- Portée réglable: 2...20 mm
- Sortie par contact inverseur libre de potentiel
- Détection de fuite
- Sécurité anti-débordement

Caractéristiques techniques	Montage non noyable
Portée normalisée S_n	15 mm
Portée min. / max. réglable	2...20 mm
Version électrique	5 fils AC / DC
Fonction de sortie	Relais, 1 inverseur
Type	**KAS-95-A24-1CO-K-POM**
Code Art.	**KA 0747**
Tension d'alimentation (U_B)	20...250 AC / DC
Charge max. AC (I, U)	1 A, 250 V
Charge max. DC (I, U, P)	1 A, 220 V, 60 W
Consommation à vide (I_o)	2,1 mA
Fréquence de commutation max.	2 Hz
Plage de température opérationnelle	-25...+70 °C
Voyant LED	Jaune
Circuits de protection	Intégrés
Indice de protection (Norme IEC 60529)	IP 67*
Norme	EN 60947-5-2
Câble de raccordement	2 m, PVC, 5 x 0.34 mm²
Matériau du boîtier	POM
Face active	POM
Fermeture arrière	PA
Accessoires (inclus dans la fourniture)	2 écrous M 32 x 1,5

*Avec potentiomètre scellé

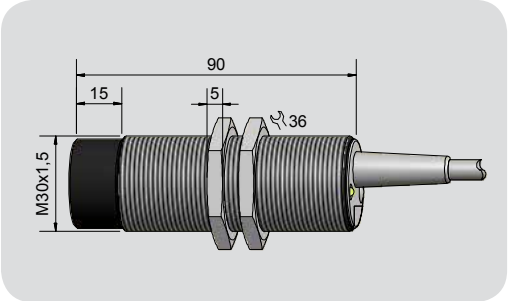

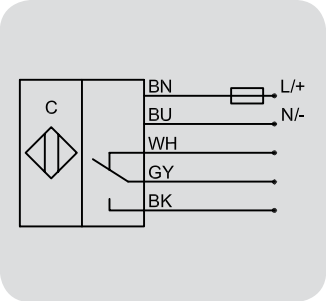

Made in Germany

Sous réserve de modification des caractéristiques sans préavis. (16.01.2020)

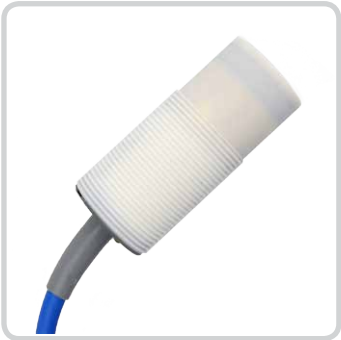

Détecteurs capacitifs
Série 42 - NAMUR EN 60947-5-6

Boîtier M 32 x 1,5
- Matière du boîtier: PTFE
- Utilisable pour détection de produits chimiques agressifs
- Egalement pour applications agro-alimentaires
- Portée réglable: 0...20 mm
- Option: Résistance chimique accrue par câble PTFE et/ou kit d'étanchéité code 196301. A préciser à la commande
- Sécurité anti-débordement
- Détection de fuite

Caractéristiques techniques	Montage non noyable
Portée normalisée S_n	18 mm
Portée min. / max. réglable	0...20 mm
Version électrique	2 fils - DC
Fonction de sortie	NAMUR DIN 60947-5-6
Type	**KAS-42-35-N-M32-PTFE-Z02-1**
Code Art.	**KA 1452**
Tension d'alimentation (U_B)	5 - 15 V DC, U_i = 15 V DC
Consommation hors détection	< 1,5 mA typique
Consommation en détection	> 2,5 mA typique
Inductance propre (L)	0,2 mH
Capacitance propre (C)	250 nF
Ondulation résiduelle max. admissible	5 %
Fréquence de commutation max.	50 Hz
Plage de température opérationnelle	-20...+70 °C
Voyant LED	Jaune
Indice de protection (Norme IEC 60529)	IP 67*
Câble de raccordement	2 m, PUR, 2 x 0,75 mm²
Matériau du boîtier	PTFE (FDA 21 CFR 177.1550)
Face active	PTFE (FDA 21 CFR 177.1550)
Fermeture arrière	PA / PPO
Accessoires (inclus dans la fourniture)	2 écrous M 32 x 1,5

* Avec vis de réglage du potentiomètre scellée

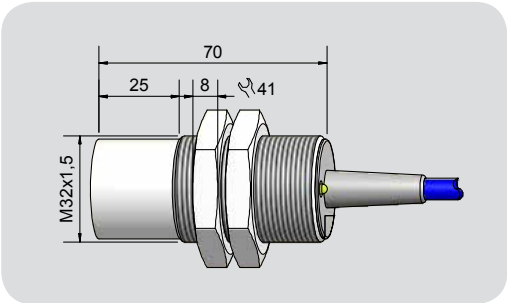

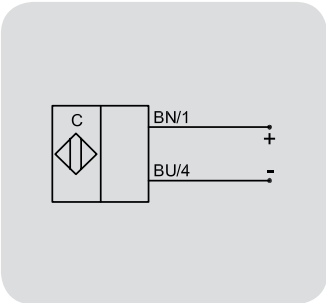

Made in Germany

Sous réserve de modification des caractéristiques sans préavis. (16.01.2020)

RECHNER Industrie-Elektronik GmbH • Gaußstraße 6-10 • D-68623 Lampertheim • Tel. +49 6206 5007-0 • Fax +49 6206 5007-36 • e-mail: info@rechner-sensors.de • www.rechner-sensors.com

Détecteurs capacitifs
Série Leak

Boîtier Ø 38 mm
- Détection de fuite en salles blanches / Alarme pour réservoirs et tuyauterie
- Montage dans bac de rétention en plastique / verre / métal
- Matière du boîtier: PTFE
- Industrie des semi-conducteurs, industrie chimique

Caractéristiques techniques	Montage noyable
Portée normalisée S_n	2 mm
Version électrique	3 fils - DC
Fonction de sortie	Ouverture
Type PNP	**KAS-80-39/23-Ö-D38-PTFE-Z02-1-Leak**
Code Art.	**KA 1484**
Tension d'alimentation (U_B)	10...35 V DC
Tension de déchet max. (U_d)	≤ 2,0 V
Courant de sortie (I_e)	0...250 mA
Ondulation résiduelle max. admissible	10 %
Consommation à vide (I_o)	15 mA typique
Plage de température opérationnelle	Conditions de salle blanche
Voyant LED	Vert / rouge
Circuits de protection	Intégrés
Indice de protection (Norme IEC 60529)	IP 67*
Norme	EN 60947-5-2
Câble de raccordement	2 m, FEP, blindé 3 x 0,14 mm²
Matériau du boîtier	PTFE (FDA 21 CFR 177.1550)
Face active	PTFE (FDA 21 CFR 177.1550)
Fermeture arrière	PTFE (FDA 21 CFR 177.1550)

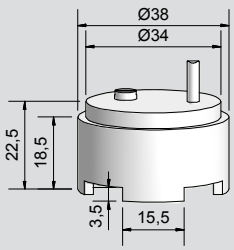

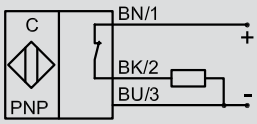

* Avec vis de réglage du potentiomètre scellée

Made in Germany

Sous réserve de modification des caractéristiques sans préavis. (16.01.2020)

Détecteurs capacitifs
Série Leak

Boîtier Ø 38 mm
- Détection de fuite en salles blanches / Alarme pour réservoirs et tuyauterie
- Montage dans bac de rétention en plastique / verre / métal
- Matière du boîtier: PTFE
- Industrie des semi-conducteurs, industrie chimique

Caractéristiques techniques	Montage noyable
Portée normalisée S_n	2 mm
Version électrique	2 fils - DC
Fonction de sortie	NAMUR DIN 60947-5-6
Type PNP	**KAS-42-39/23-N-D38-PTFE-Z02-1-Leak**
Code Art.	**KA 1485**
Tension d'alimentation (U_B)	5 - 15 V DC, U_i = 15 V DC
Consommation hors détection	< 1,5 mA typique
Consommation en détection	> 2,5 mA typique
Inductance propre (L)	0,2 mH
Capacitance propre (C)	250 nF
Ondulation résiduelle max. admissible	10 %
Plage de température opérationnelle	Conditions de salle blanche
Voyant LED	Rouge
Indice de protection (Norme IEC 60529)	IP 67
Câble de raccordement	2 m, blindé 3 x 0,14 mm²
Matériau du boîtier	PTFE (FDA 21 CFR 177.1550)
Face active	PTFE (FDA 21 CFR 177.1550)
Fermeture arrière	PTFE (FDA 21 CFR 177.1550)

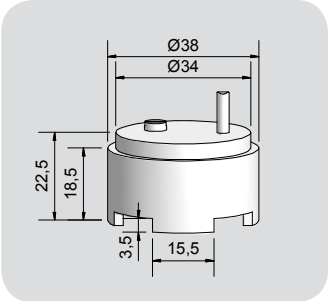

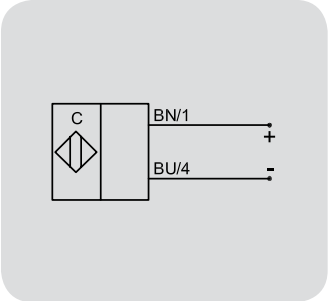

Made in Germany

Sous réserve de modification des caractéristiques sans préavis. (16.01.2020)

RECHNER Industrie-Elektronik GmbH • Gaußstraße 6-10 • D-68623 Lampertheim • Tel. +49 6206 5007-0 • Fax +49 6206 5007-36 • e-mail: info@rechner-sensors.de • www.rechner-sensors.com

La proximité avec nos clients est notre priorité!

RECHNER SENSORS a des filiales en Chine, Grande-Bretagne, Italie, Canada, Corée du Sud, aux USA et un bureau commercial en France.

En outre, des distributeurs sont présents dans plus de 50 pays, à travers le monde. Les coordonnées de nos partenaires sont spécifiés sur notre site Web (www.rechner-sensors.fr) sous la rubrique « contact ».

CANADA

Rechner Automation Inc
348 Bronte St. South - Unit 11
Milton, ON L9T 5B6

Tel. 905 636 0866
Fax. 905 636 0867
contact@rechner.com
www.rechner.com

GREAT BRITAIN

Rechner (UK) Limited
Unit 6, The Old Mill
61 Reading Road
Pangbourne, Berks, RG8 7HY

Tel. +44 118 976 6450
Fax. +44 118 976 6451
info@rechner-sensors.co.uk
www.rechner-sensors.co.uk

ITALY

Rechner Italia SRL
Via Isarco 3
39100 Bolzano (BZ)
Office:
Via Dell'Arcoveggio 49/5
40129 Bologna
Tel. +39 051 0015498
Fax. +39 051 0015497
vendite@rechneritalia.it
www.rechneritalia.it

PEOPLE'S REPUBLIC OF CHINA

RECHNER SENSORS SIP CO.LTD.
Building H,
No. 58, Yang Dong Road
Suzhou Industrial Park
Jiangsu Province

Tel. +8651267242858
Fax. +8651267242868
assist@rechner-sensor.cn
www.rechner-sensor.cn

REPUBLIC OF KOREA (SOUTH)

Rechner-Korea Co. Ltd.
A-1408 Ho,
Keumgang Penterium IT Tower,
Hakeuiro 282, Dongan-gu
Anyang City, Gyunggi-do, Seoul

Tel. +82 31 422 8331
Fax. +82 31 423 83371
sensor@rechner.co.kr
www.rechner.co.kr

UNITED STATES OF AMERICA

Rechner Electronics Ind. Inc.
6311 Inducon Corporate Drive,
Suite 5
Sanborn, NY. 14132

Tel. 800 544 4106
Fax. 905 636 0867
contact@rechner.com
www.rechner.com

Sous réserve de modification des caractéristiques sans préavis. (16.01.2020)

RECHNER

INDUSTRIE-ELEKTRONIK GMBH
Gaußstraße 6-10 • 68623 Lampertheim • Germany
T: +49 6206 5007-0 • F: +49 6206 5007-36 • F Intl. +49 6206 5007-20
www.rechner-sensors.com • E-mail: info@rechner-sensors.de