## i-LεVεL Sonde capacitive de niveau - KFI

**Sortie analogique en courant 4...20 mA**
**2 seuils complémentaires, programmables**

- Electronique de traitement intégrée dans la tête de connexion
- Matériau de la sonde: PTFE, Ø 16 mm
- Tête de connexion et raccord au process en acier inox N° 1.4305 / AISI 303
- Raccord mécanique au process: G1“
- Sonde multifonctions: reconnaissance automatique NPN / PNP
- Fonction NO / NC programmable
- Verrou électronique

| Caractéristiques techniques | |
|---|---|
| Zone active [mm] | 415 mm |
| Version électrique | 5 pôles - DC |
| Fonction de sortie | Signal analogique<br>+ 2 seuils NO / NC programmables |
| **Type** | **KFI-12-500-415-PTFE/VAb-D16-G1-IL4-ETF-Y10** |
| **Code Art.** | **KI 0140** |
| Tension d’alimentation ($U_B$) | 18...30 V DC |
| Ondulation résiduelle max. admissible | 5 % |
| Résistance de charge ($R_L$) | ≤ 400 Ohm |
| Courant de sortie | 100 mA |
| Consommation à vide (Sortie non raccordée) | 0,8 W |
| Sortie analogique | 4...20 mA |
| Fréquence de commutation max. | 1 Hz |
| Plage de température opérationnelle générale | -25...+55 °C |
| Plage de température opérationnelle (pour zone active) | -25...+100 °C |
| Tenue en pression | 1 bar |
| Voyants LED | Vert / jaune |
| Circuits de protection | Intégrés |
| Indice de protection (norme IEC 60529) | IP 67 |
| Norme | EN 60947-5-2* |
| Raccordement électrique | Embase de connexion M 12 x 1 |
| Matériau de la tête de connexion | Acier inox N° 1.4305 / AISI 303 / Polyester |
| Zone active | PTFE (FDA 21 CFR 177.1550) |
| Les connecteurs correspondants se trouvent dans notre sélection d’accessoires. | |

*dans la mesure ou la norme est applicable

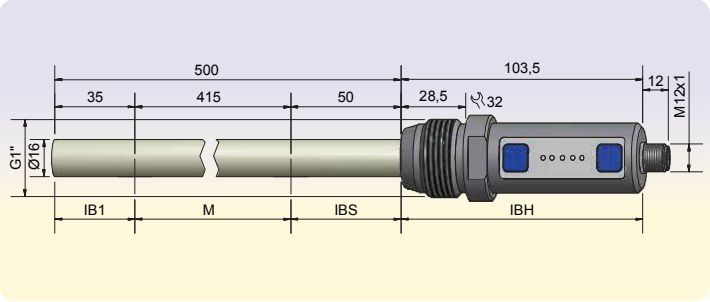


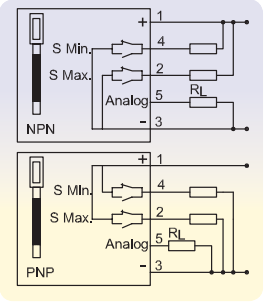


Autres matériaux pour la zone active (sonde), tels que PE, Matière synthétique armée de fibre de verre, PVDF et PEEK, sur demande.

Sous réserve de modification des caractéristiques sans préavis. (05/2018)


RECHNER Industrie-Elektronik GmbH • Gaußstraße 8-10 • D-68623 Lampertheim • T: +49 6206 5007-0 • F: +49 6206 5007-36 • e-mail: info@rechner-sensors.de • www.rechner-sensors.com