Kapazitive Sensoren S26
Serie 80 - PNP - StEx - ATEX

Bauform Triclamp DN 40
- Für Einsatz in staubexplosionsgefährdete Bereiche, Zone 20
- Gehäusematerial: Edelstahl VA Nr. 1.4404 / PTFE
- Mit Steckverbindung M 12 x 1

DMT 01 ATEX E 157	IECEx BVS 07.0015
Ex II 1/2 D Ex ta/tb IIIC T101°C Da/Db	Ex ta/tb IIIC T101°C Da/Db

Technische Daten	Nichtbündig einbaubar
Füllstandssensor, produktberührend	Mediumabhängig einstellbar
Schaltabstand min. / max. einstellbar	0...20 mm
Elektrische Ausführung	4-polig DC
Ausgangsfunktion	Antivalent
Typ PNP	**KAS-80-26-A-Tri-PTFE/VA-Y10-StEx**
Art. Nr.	**KA 1487**
Betriebsspannung (U_B)	10...30 V DC
Spannungsabfall max. (U_d)	≤ 2,0 V
Zul. Restwelligkeit max.	10 %
Betriebsstrom (I_e)	2 x 0...150 mA
Leerlaufstrom (I_o)	Typ. 15 mA
Schaltfrequenz max.	50 Hz
Zul. Umgebungstemperatur	-20...+90 °C / CIP 121 °C
LED-Anzeige	Grün / gelb
Schutzbeschaltung	Eingebaut
Schutzart IEC 60529	IP 67*
Norm	EN 60947-5-2
Anschluss	Steckerflansch M 12 x 1
Gehäusematerial	Edelstahl VA Nr. 1.4404 / AISI 316L (FDA konform)
Aktive Fläche	PTFE (FDA 21 CFR 177.1550)
Endstück	PC
Medienoptimiert	Ja

Zubehör (nicht im Lieferumfang enthalten): Passende Steckverbinder finden Sie in unserem Zubehörprogramm.

* Mit versiegelter Potentiometerschraube

Kapazitive Sensoren S26 mit halbrunder aktiver Zone zur Füllstandsmessung von Produkten mit einer Dielektrizitätskonstante ε_r ab 1,1. Produkte können sein:

- Schüttgüter, wie Kunststoffgranulate, Pulver, Getreide, etc.
- Flüssigkeiten, wie Wasser, Fruchtsaft, Wein, Öl, chemische oder pharmazeutische Lösungen und vieles mehr.
- Pasten im Lebensmittelbereich, Leime, Harze und Klebstoffe.

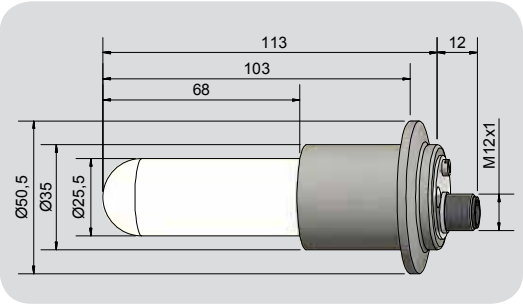

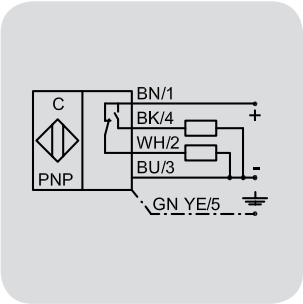

Irrtümer und Änderungen ohne vorherige Ankündigung vorbehalten. (04.09.2017)

Made in Germany

RECHNER Industrie-Elektronik GmbH • Gaußstraße 8-10 • D-68623 Lampertheim • Tel. +49 6206 5007-0 • Fax +49 6206 5007-36 • e-mail: info@rechner-sensors.de • www.rechner-sensors.com