Détecteurs inductifs
Série 30 - NAMUR EN 60947-5-6

Boîtier M 30 x 1,5
- Matière du boîtier: Laiton nickelé
- Pour montage en atmosphère explosible ATEX, zone 0 (gaz)
- Portée normalisée Sn 10 mm

DMT 03 ATEX E 048	IECEx BVS 07.0031
Ex II 1G Ex ia IIC T1-T6 Ga	Ex ia IIC T1-T6 Ga

Caractéristiques techniques	Montage noyable
Portée normalisée S_n	10 mm
Version électrique	2 fils - DC
Fonction de sortie	NAMUR EN 60947-5-6
Type actuel	**IAS-30-A14/36-N-M30-PVC/MS-Z30-0-1G**
Type	**IAS-30-A14-N**
Code Art.	**IA 0170**
Tension d'alimentation (U_B)	5 - 15 V DC, U_i = 15 V DC
Consommation hors détection	> 2 mA typique
Consommation en détection	< 1,5 mA typique
Inductance propre (L)	2 mH
Capacité propre (C)	250 nF
Ondulation résiduelle max. admissible	5 %
Fréquence de commutation max.	1 kHz
Plage de température opérationnelle	-20...+70 °C
Voyant LED	Jaune
Indice de protection (Norme IEC 60529)	IP 67
Câble de raccordement	30 m PUR, 2 x 0.75 mm²
Matériau du boîtier	Laiton nickelé
Face active	PVC
Accessoires (inclus dans la fourniture)	2 écrous M 30 x 1,5

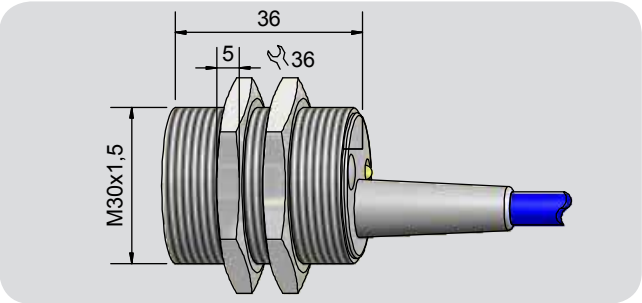

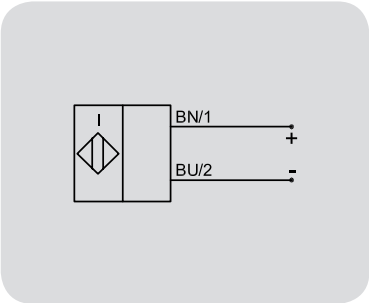

Made in Germany

Sous réserve de modification des caractéristiques sans préavis. (27.03.2019)