Induktive Sensoren
Serie 30 - NAMUR EN 60947-5-6

Bauform M 30 x 1,5
- Gehäusematerial: Ms
- Für Einsatz in gasexplosionsgefährdete Bereiche, Zone 0
- Schaltabstand Sn = 10 mm

DMT 03 ATEX E 048	IECEx BVS 07.0031
Ex II 1G Ex ia IIC T1-T6 Ga	Ex ia IIC T1-T6 Ga

Technische Daten	Bündig einbaubar
Schaltabstand S_n	10 mm
Elektrische Ausführung	2-Leiter DC
Ausgangsfunktion	NAMUR EN 60947-5-6
Typ aktuell	**IAS-30-A14/36-N-M30-PVC/MS-Z30-0-1G**
Typ	**IAS-30-A14-N**
Art.-Nr.	**IA 0170**
Betriebsspannung (U_B)	5 - 15 V DC, U_i = 15 V DC
Stromaufnahme aktive Fläche frei	> typ. 2 mA
Stromaufnahme aktive Fläche bedämpft	< typ. 1,5 mA
Eigeninduktivität (L)	2 mH
Eigenkapazität (C)	250 nF
Zulässige Restwelligkeit max.	5 %
Schaltfrequenz max.	1 kHz
Zul. Umgebungstemperatur	-20...+70 °C
LED-Anzeige	Gelb
Schutzart IEC 60529	IP 67
Anschlusskabel	30 m, PUR, 2 x 0,75 mm²
Gehäusematerial	Ms
Aktive Fläche	PVC
Endstück	PA / PPO
Zubehör (im Lieferumfang enthalten)	2 Muttern M 30 x 1,5

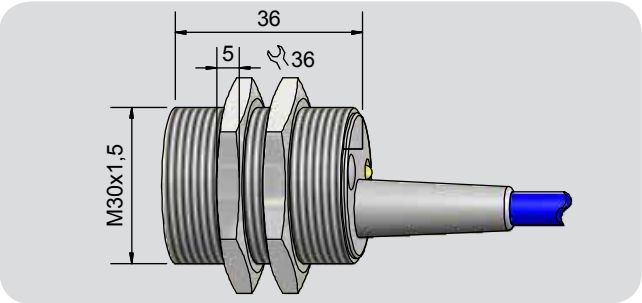

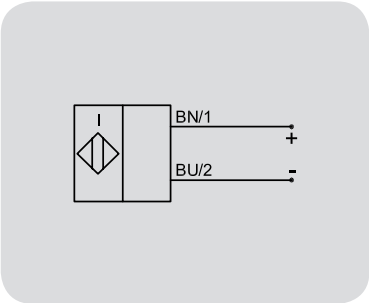

Made in Germany

Irrtümer und Änderungen ohne vorherige Ankündigung vorbehalten. (27.03.2019)