Kapazitive Auswerter - KXA
Serie KXS-*Extrem* - NPN
Serie KXS-*Extrem* - PNP

- KXA-... zum Anschluss von 4 kapazitiven Sensoren KXS-M18/... bis -M32/...
- KXA-...MINI zum Anschluss von 4 kapazitiven Sensoren KXS-M5/... bis -M12/...
- Erweiterung durch Slavefunktion möglich

Zulassungen:

Technische Daten

Ausgangsfunktion	4 x Antivalent	4 x Antivalent
Typ NPN	**KXA-5-4-N-A-CC-MINI**	**KXA-5-4-N-A-CC**
Art.-Nr.	**XA 0029**	**XA 0030**
Anschlussbild-Nr.	Siehe unten	Siehe unten
Typ PNP	**KXA-5-4-P-A-CC-MINI**	**KXA-5-4-P-A-CC**
Art.-Nr.	**XA 0026**	**XA 0022**
Anschlussbild-Nr.	Siehe unten	Siehe unten
Betriebsspannung (U_B)	18...36 V DC	18...36 V DC
Ausgangsstrom max (I_e)	400 mA pro Ausgang	400 mA pro Ausgang
Zul. Restwelligkeit max.	40 %	40 %
Leerlaufstrom (I_o)	Typ. 120 mA	Typ. 120 mA
Zul. Umgebungstemperatur	-25...+55 °C	-25...+55 °C
LED - Anzeige	Grün / gelb	Grün / gelb
Schutzbeschaltung	Eingebaut	Eingebaut
Schutzart IEC 60529	IP 54	IP 54
Norm	EN 60947-5-2	EN 60947-5-2
Anschluss	Schraubklemmen und Triaxbuchsen	Schraubklemmen und Triaxbuchsen
Gehäusematerial	ABS	ABS

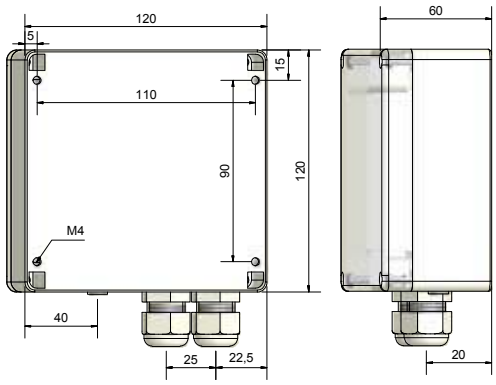

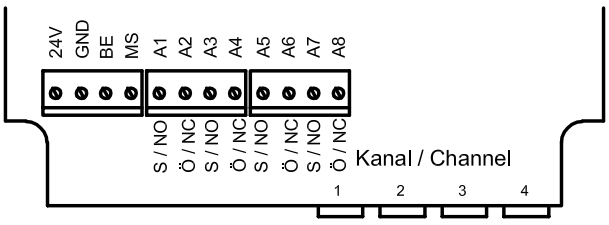

Irrtümer und Änderungen ohne vorherige Ankündigung vorbehalten. (10/2011)

Made in Germany

RECHNER Industrie-Elektronik GmbH • Gaußstraße 8-10 • D-68623 Lampertheim • Tel. +49 (0) 62 06 50 07-0 • Fax +49 (0) 62 06 50 07-20 • email info@rechner-sensors.de • www.rechner-sensors.com