RECHNER SENSORS

Kapazitive Sensoren

ROUND CATALOG

Serie 26

Jedes Produkt aus dem Hause Rechner Sensors trägt die CE-Kennzeichnung gemäß der EU Verordnung 765/2008.

Geräte, die RoHS compliant sind, sind Geräte die der EU-Richtlinie 2011/65/EU zur Beschränkung der Verwendung bestimmter **gefährlicher Stoffe** in Elektro- und Elektronikgeräten entsprechen.

ATEX ist die Abkürzung für „ATmosphères EXplosibles“. ATEX zertifizierte Geräte sind zertifiziert nach der ATEX Produktrichtlinie 2014/34/EU und den europäischen Normen für den **Explosionsschutz**.

Nach IECEx zertifizierte Geräte können **international** in **explosionsgefährdeten** Bereichen eingesetzt werden.

ETL Listed ist ein **Sicherheitsprüfsiegel** für den **nordamerikanischen** Markt. Diese Geräte werden geprüft, zertifiziert und produziert nach den UL / CSA Sicherheitsnormen und Anforderungen.

Sensoren, mit diesem Logo, dürfen mit **Lebensmitteln** in Berührung kommen laut der Verordnung (EG) Nr. 1935/2004.

Die EHEDG Zertifizierung basiert auf hygienegerechter Konstruktion und Gestaltung, sowie Materialien zur Gewährleistung der **hygienischen Be- und Verarbeitung von Lebensmitteln** und unterstützt dadurch die EG **Lebensmittelrichtlinien**.

IO-Link ist die erste weltweit standardisierte **IO-Technologie** ,um mit Sensoren und Aktoren zu kommunizieren. IO-Link ist die evolutionäre Weiterentwicklung der bisherigen, erprobten Anschlusstechnik für Sensoren und Aktoren.

Für das vereinigte Königreich ist die **UKCA-Kennzeichnung** für technische Produkte vorgeschrieben. Diese wird vom **Hersteller** und / oder einer genannten Stelle, die den **Sitz in UK** hat, auf Übereinstimmung mit den entsprechenden Vorschriften geprüft. Nach Prüfung wird eine **Konformitätserklärung** ausgestellt.

Das **China Compulsory Certificate** (CCC) ist ein **Zertifizierungssystem** für die **Standarisierung** der Produktqualität für Geräte, die in **China** in Verkehr gebracht werden. Für Geräte im **explosionsgefährdetem** Bereich gilt eine Zertifizierungspflicht durch chinesische Zertifizierer.

Das **WasserHaushaltsschutzGesetz** regelt den **Schutz** und die **Nutzung** des Grundwassers und Oberflächengewässern, z. B. Flüssen, Seen, Meeren etc. Es ist ein **nationales** Gesetz.

Unter **S**afety **I**ntegrity **L**evel, kurz **SIL**, wird im Gebiet der Funktionalen Sicherheit und in der internationalen Normung gemäß IEC 61508, insbesondere für die prozesstechnischen Anlagen gemäß IEC6151, die **Sicherheitsstufe** oder das **Sicherheitsinregritätslevel** verstanden. In diesem Fall beziehen sich die Anforderungen auf die **Sicherheitsanforderungsstufe 2.**

INHALTSVERZEICHNIS

Seite 5
Serien-Vorstellung

Seite 6-7
Die *runde* Sache

Seite 8
Bestseller Food Grade

Seite 9
Bestseller ATEX - ALL in ONE

Seite 10
Bestseller ATEX - NAMUR

Seite 11
Bestseller WHG - SIL - IO-LINK

ÜBERGEORDNETE SERIEN

Kapazitive Sensoren - Serie 40 - NAMUR

Die **Serie 40** umfasst kapazitive Sensoren in **Zweidrahtausführung** nach **NAMUR DIN 60947-5-6**, auch in **Ex-**Ausführung zum Einsatz in **Zone 20** (Staubexplosionsschutz) / Zone 0 (Gasexplosionsschutz). Die Sensoren können in explosionsgefährdeten Bereichen installiert werden, wenn zugelassene Trennschaltverstärker mit **eigensicheren** Steuerstromkreisen [*Exia*] oder [*Exib*] unserer *Serie N-132* angeschlossen werden. Die 2-Draht-Analogsensoren dieser Serie sind für Zone 20 / Zone 0 zertifiziert.

Kapazitive Sensoren - Serie 70 (NPN) / Serie 80 (PNP)

Die **Serie 70 und Serie 80** umfassen kapazitive Sensoren in **Drei- und Vierdrahtausführung** mit Schaltausgang **NPN (70) und PNP (80)** in *Schließer-, Öffnerfunktion* oder *antivalent*. Es können direkt elektronische Schaltungen, SPS, Relais und unsere Nachschaltgeräte der *Serie 130* angeschlossen werden. Die Sensoren sind verpolungssicher, überlastfest und mit Dauerkurzschlussschutz ausgeführt. **Ex-**Ausführungen für Einsatz in **Zone 20** (Staubexplosionsschutz) und Zone 1 (Gasexplosionsschutz) mit **ATEX-** und **IECEx-Zulassung**, Sensoren für Dauertemperaturen bis *+100 °C* sind verfügbar.

Kapazitive Sensoren - Serie 801 - LevelMaster PNP XS

Die **Serie 801** umfasst kapazitive Sensoren in **Dreidrahtausführung** mit Schaltausgang in *Schließer-, Öffnerfunktion oder analog*. Es können direkt elektronische Schaltungen, SPS, Relais und unsere Nachschaltgeräte der **Serie 130** angeschlossen werden. Die Sensoren sind verpolungssicher, überlastfest und mit Dauerkurzschlussschutz ausgeführt. Sensoren für Dauertemperaturen bis *+160 °C* sowie für zu erfassenden Medien mit *sehr hoher Leifähigkeit* ergänzen die Anwendungsbereiche der Standardausführungen.

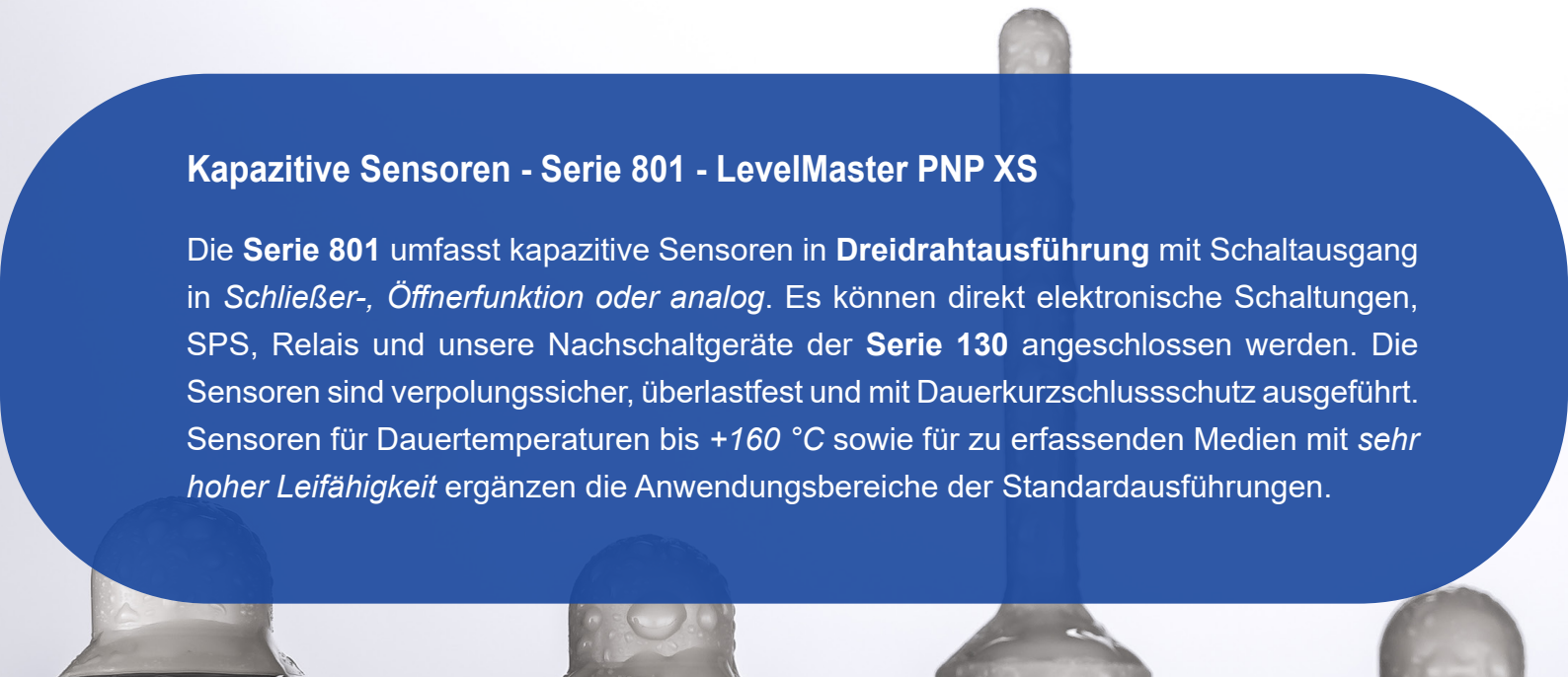

SERIE 26 - EINE RUNDE SACHE!

Schmutz und **Anhaftungen** in Ihren Prozessen?

Die **26er** ermöglichen ein *sicheres* und *zuverlässiges* Erfassen von Füllständen.

Go for the *round* ones !

Innovative Elektroden-struktur

SIP / CIP bei 121°C

halbrunde aktive Fläche

Verwendung von hochwertigen Werk-stoffen **PEEK & PTFE**

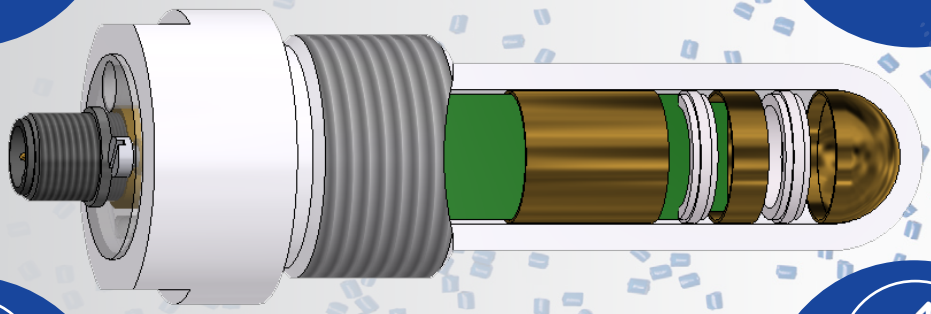

50% **größer gegenüber Standard Bauformen**

WHG

ATEX all in one

Medienoptimiert

=

Optimale Erfassung der Medien trotz unterschiedlicher DK

Intelligente Sensorgeometrie für optimales Abtropfverhalten

SERIE 26 - EINE RUNDE SACHE!

Material	Chemische Beständigkeit	FDA	Abrasionsbeständigkeit	Druckbelastung
PTFE	sehr gut	21 CFR 177.1550	mäßig	3 bar
PEEK	sehr gut	21 CFR 177.2415	sehr gut	10 bar

Branchen

- Halbleitertechnik
- Chemie-Industrie
- Lebensmittelindustrie

Anwendungen

- **Schüttgüter**, wie z.B. Granulate, Pulver, Getreide
- **Flüssigkeiten**, wie z.B. Wasser, Öl, chemische aggressive Medien
- **Pastöse Stoffe**, wie z.B. Leime, Harze, Klebstoffe

FOOD GRADE

ÜBERBLICK

- Prozessanschluss: G 1/2“
- Gehäusematerial: PEEK (FDA 21 CFR 177.2415)
- SIP / CIP 121° C
- Ideal für Füllstandsüberwachung in der Lebensmittelindustrie
- Food Grade
- EHEDG-C2000020 (EL Class I)

zum Produkt

 # KA1244

KAS-80-26/105-A-G1/2-PEEK-FG-Z02-1-HP

ÜBERBLICK

- Prozessanschluss: G 1/2“
- Gehäusematerialien:
  PEEK (FDA 21 CFR 177.2415)
  Edelstahl Nr. 1.4305 - AISI 303
- SIP / CIP 121° C
- Ideal für Füllstandskontrolle in der Lebensmittel- oder Pharmazeutischen Industrie
- Fernabgleich über Easy Teach by Wire
- EHEDG-konforme Montage
- Food Grade

zum Produkt

 # KA1700

KS-801-26/86-S-G1/2-PEEK/VAb-FG-Y3-ETW-HP

ÜBERBLICK

- Prozessanschluss: G 1“
- Gehäusematerial PTFE (FDA 21 CFR 177.1550)
- SIP / CIP 121° C
- Für chemisch aggressive Produkte
- Fernabgleich über Easy Teach by Wire
- Food Grade
- Ex II 2G Ex mb IIC T4 Gb
- Ex II 1/2 D Ex ta/tb IIIC T101°C DA/Db

zum Produkt

 # KA1686

KAS-80-26/113-A-G1-PTFE-FG-Z03-ETW-HP-2G-1/2D

ATEX - ALL IN ONE

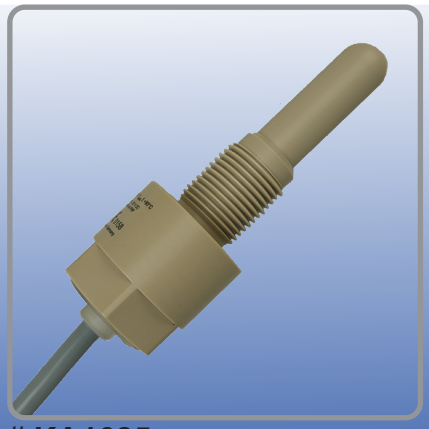

ÜBERBLICK

- Prozessanschluss: G 1/2“
- Gehäusematerial: PEEK (FDA 21 CFR 177.2415)
- SIP / CIP 121° C
- Fernabgleich über Easy Teach by Wire
- Kein Trennschaltverstärker notwendig
- Ex II 2G Ex mb IIC T4 Gb
- Ex II 1/2 D Ex ta/tb IIIC T101°C DA/Db

zum Produkt

 # KA1685

KAS-80-26/105-A-G1/2-PEEK-FG-Z03-ETW-HP-2G-1/2D

CE | RoHS Compliant | Ex | IEC IECEx | High chemical resitance | For Food | PEEK EC 1935/2004 conform | PEEK FDA 21 CFR 177.2415 conform | CIP SIP

ÜBERBLICK

- Prozessanschluss: G 1/2“
- Gehäusematerial: PEEK (FDA 21 CFR 177.2415)
- SIP / CIP 121° C
- Kein Trennschaltverstärker notwendig
- Ex II 2G Ex mb IIC T4 Gb
- Ex II 1/2 D Ex ta/tb IIIC T101°C DA/Db

zum Produkt

 # KA1409

KAS-80-26/160-A-G1/2-PEEK-Z03-1-HP-2G-1/2D

CE | RoHS Compliant | Ex | IEC IECEx | Intertek 3110580 | High chemical resitance | PEEK FDA 21 CFR 177.2415 conform | CIP SIP

ÜBERBLICK

- Prozessanschluss: G 1“
- Gehäusematerial: PTFE (FDA 21 CFR 177.1550)
- SIP / CIP 121° C
- Kein Trennschaltverstärker notwendig
- Ex II 2G Ex mb IIC T4 Gb
- Ex II 1/2 D Ex ta/tb IIIC T101°C DA/Db

zum Produkt

 # KA0264

KAS-80-26/113-A-G1-PTFE-Z03-1-HP-2G-1/2D

CE | RoHS Compliant | Ex | IEC IECEx | Intertek 3110580 | High chemical resitance | PTFE FDA 21 CFR 177.1550 conform | CIP SIP

ATEX - NAMUR

ÜBERBLICK

- Prozessanschluss: G 1“
- Gehäusematerial: PTFE (FDA 21 CFR 177.1550)
- SIP / CIP 121 °C
- Ex II 1G Ex ia IIC T1-T6 Ga
- Ex II 1D Ex ia IIIC T101°C Da

zum Produkt

 # KA1231
KAS-40-26-N-K-G1"-200-PTFE-Y5-StEx

ÜBERBLICK

- Prozessanschluss: G 1“
- Gehäusematerial: PTFE (FDA 21 CFR 177.1550)
- SIP / CIP 121 °C
- Ex II 1G Ex ia IIC T1-T6 Ga
- Ex II 1D Ex ia IIIC T101°C Da

zum Produkt

 # KA0933
KAS-40-26-N-K-G1"-PTFE-StEx

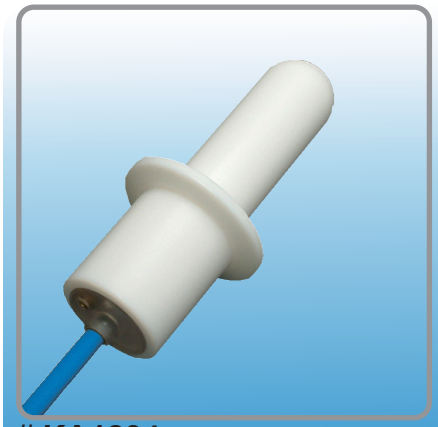

ÜBERBLICK

- Prozessanschluss: Triclamp (DIN 32676, Reihe A)
- Gehäusematerial: PTFE (FDA 21 CFR 177.1550)
- SIP / CIP 121 °C
- Ex II 1G Ex ia IIC T1-T6 Ga
- Ex II 1D Ex ia IIIC T101°C Da

zum Produkt

 # KA1234
KAS-40-26-N-K-Tri-PTFE-StEx

WHG - SIL - IO-LINK

ÜBERBLICK

- Prozessanschluss: G 1“
- Gehäusematerial: PTFE (FDA 21 CFR 177.1550)
- SIP / CIP 121 °C
- WHG:
  Überfüllsicherung (Z-65.13-572)
  Leckagekontrolle (Z-65.13-573)

 # 813100
KAS-80-26/113-A-G1-PTFE-Z02-1-HP

zum Produkt

ÜBERBLICK

- Prozessanschluss: G 1/2“
- Gehäusematerial: PEEK (FDA 21 CFR 177.2415)
- SIP / CIP 121 °C
- SIL 2
- Ex II 1G Ex ia IIC T1-T6 Ga
- Ex II 1D Ex ia IIIC T101°C Da

 # KA1514
KAS-40-26-N-K-G1/2"-PEEK-StEx

zum Produkt

ÜBERBLICK

- Prozessanschluss: G 1“
- Gehäusematerial: PTFE (FDA 21 CFR 177.1550)
- SIP / CIP 121 °C
- Fernabgleich über Easy Teach by Wire
- IO-Link

 # KA1534
KAS-80-26/113-A-G1-PTFE-IOL-Y10-ETW-HP

zum Produkt

Kundennähe ist wichtig!

GERMANY

Rechner Industrie Elektronik GmbH
6-10 Gaußstraße
68623 Lampertheim

Tel. +49 6206 500 70
info@rechner-sensors.de

CANADA

Rechner Automation Inc
348 Bronte St. South - Unit 11
Milton, ON L9T 5B6

Tel. +1 905 636 0866
contact@rechner.com
www.rechner.com

GREAT BRITAIN

Rechner (UK) Limited
5 Theale Lakes Business Park Moulden Way
Sulhamstead, Reading
Berkshire, RG7 4GB

Tel. +44 118 976 6450
info@rechner-sensors.co.uk

ITALY

Rechner Italia SRL
Via Isarco 3
39100 Bolzano (BZ)
Office:
Via Dell'Arcoveggio 49/5
40129 Bologna

Tel. +39 051 0015498
vendite@rechneritalia.it

USA

Rechner Electronics Ind. Inc.
6311 Inducon Corporate Drive,
Suite 5
Sanborn, NY. 14132

Tel. +1 800 544 4106
contact@rechner.com
www.rechner.com

KOREA (SOUTH)

Rechner-Korea Co. Ltd.
A-1408 Ho,
Keumgang Penterium IT Tower,
Hakeuiro 282, Dongan-gu
Anyang City, Gyunggi-do, Seoul

Tel. +82 31 422 8331
sensor@rechner.co.kr
www.rechner.co.kr

CHINA

Suzhou Rechner Sensors Co. Ltd.
Building Controlway,
No.585, Maxia Road
Wuzhong District
Suzhou 215124

Tel. +8651267242858

RECHNER SENSORS

Für alle Geschäftsabschlüsse gelten die "Allgemeinen Verkaufs- und Lieferbedingungen für Erzeugnisse und Leistungen der Elektroindustrie ZVEI" in ihrer neuesten Fassung mit der Ergänzungsklausel "Erweiterter Eigentumsvorbehalt", sowie die auf unseren Auftragsbestätigungen bzw. Rechnungen aufgeführten Ergänzungen. Irrtümer und Änderungen ohne vorherige Ankündigung vorbehalten. Vervielfältigung, auch auszugsweise, nur mit unserer Genehmigung.

© RECHNER Germany 06/2022 DE - Gedruckt in EU, alle Rechte vorbehalten