Sensore capacitivo
Serie 80 - PNP

Dimensione M 8 x 1
- Materiale custodia: PEEK (FDA 21 CFR 177.2415)
- Misurazione del livello per fluidi

Dati tecnici	Montaggio non a filo
Per uso a contatto diretto con prodotto	Regolazione dipendente dal materiale
Esecuzione elettrica	3-fili DC
Funzione d'uscita	Normalmente chiusa
Tipo NPN	
Art. n.	
Diagramma di collegamento n.	
Tipo PNP	**KAS-80-A21/63-Ö-K-PEEK**
Art. n.	**KA 1383**
Diagramma di collegamento n.	5
Tensione di lavoro (U_B)	10...35 V DC
Caduta di tensione max. (U_d)	≤ 2,0 V
Ondulazione residua permessa max.	10 %
Corrente di lavoro (I_e)	0...150 mA
Consumo a vuoto (I_o)	Tip. 15 mA
Frequenza operatività max.	50 Hz
Temperatura ambiente	-25...+70 °C
LED indicatore	Giallo
Protezione circuito	Incorporato
Grado di protezione IEC 60529	IP 67*
Norme	EN 60947-5-2
Connessione	PUR 3 x 0,14mm², 2m
Materiale custodia	PEEK (FDA 21 CFR 177.2415)
Materiale superficie attiva	PEEK (FDA 21 CFR 177.2415)
Materiale coperchietto finale	PA / PPO
Ottimizzazione sul prodotto	Sì

* Con vite di regolazione sigillata.

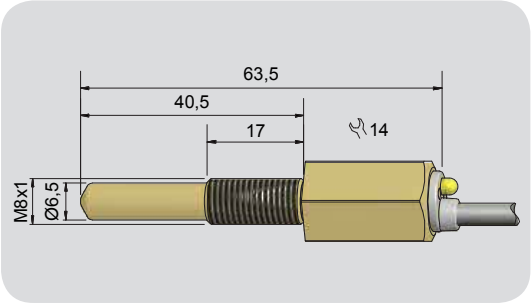

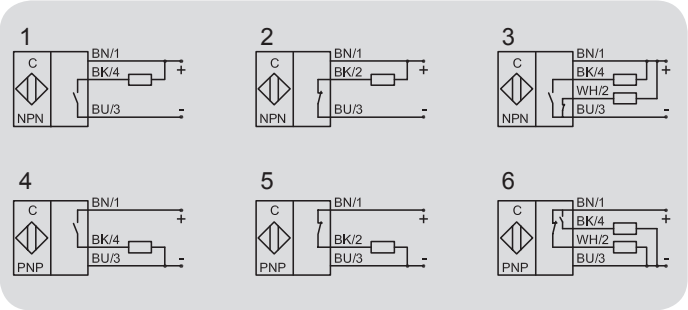

Made in Germany

Tutti i dati sono soggetti a variazione senza preavviso. (16.12.2015)