Sensore capacitivo
Serie 80 - PNP

Dimensione M 8 x 1
- Materiale custodia: PEEK (FDA 21 CFR 177.2415)
- Distanza di rilevamento 0,5...4 mm regolabile con potenziometro regolabile fino a 270°
- Con connettore M 8 x 1

Dati tecnici	Montaggio non a filo
Distanza di rilevamento S_n	2 mm
Distanza di rilevamento min. / max. regolabile	0,5...4 mm
Esecuzione elettrica	3-poli DC
Funzione d'uscita	Normalmente aperta
Tipo PNP	**KAS-80-A21-S-M8-PEEK-Y7-1-HP**
Art. n.	**KA 1380**
Tensione di lavoro (U_B)	10...35 V DC
Caduta di tensione max. (U_d)	≤ 2,0 V
Ondulazione residua permessa max.	10 %
Corrente di lavoro (I_e)	0...150 mA
Consumo a vuoto (I_o)	Tip. 15 mA
Frequenza operatività max.	50 Hz
Temperatura ambiente	-25...+70 °C
LED indicatore	Giallo
Protezione circuito	Incorporato
Grado di protezione IEC 60529	IP 67*
Norme	EN 60947-5-2
Connessione	Connettore M 8 x 1
Materiale custodia	PEEK (FDA 21 CFR 177.2415)
Materiale superficie attiva	PEEK (FDA 21 CFR 177.2415)
Accessori (compresi nella fornitura)	2 dadi M 8 x 1
Per la corrispondenza dei connettori consultare la nostra selezione di accessori.	

* Con vite di regolazione sigillata.

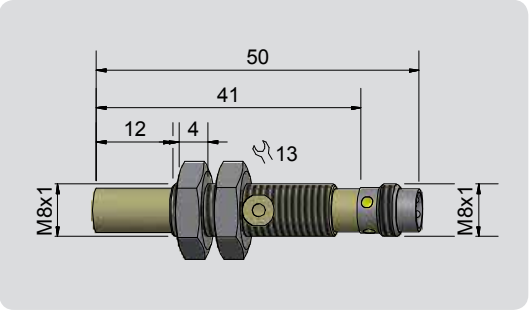

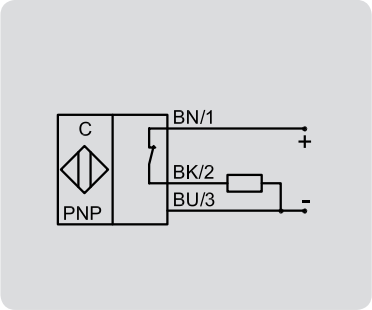

Made in Germany

Tutti i dati sono soggetti a variazione senza preavviso. (15.09.2015)