Sensores capacitivos
Serie 80 - PNP

Forma constructiva M 8 x 1
- Material de carcasa:PEEK (FDA 21 CFR 177.2415)
- Distancia de conmutación 0,5…4 mm ajustable con potenciométro de 270 °
- Con conector enchufe M 8 x 1

Características técnicas	Montaje no enrasado
Distancia de conmutación S_n	2 mm
Distancia de conmutación ajustable (mín. / máx.)	0,5...4 mm
Versión eléctrico	3 pines CC
Salida	Normalmente abierta
Modelo PNP	**KAS-80-A21-S-M8-PEEK-Y7-1-HP**
No. art.	**KA 1380**
Tensión de servicio (U_B)	10...35 V CC
Caída de tensión máx. (U_d)	≤ 2,0 V
Ondulación residual máx. permisible	10 %
Corriente de servicio (I_e)	0...150 mA
Corriente en vacío (I_o)	Típ. 15 mA
Frecuencia máx. de conmutación	50 Hz
Temperatura ambiente permisible	-25...+70 °C
LED indicador	Amarillo
Circuito de protección	Incorporado
Tipo de protección según IEC 60529	IP 67*
Norma	EN 60947-5-2
Conexión	Conector M 8 x 1
Material de carcasa	PEEK (FDA 21 CFR 177.2415)
Superficie activa	PEEK (FDA 21 CFR 177.2415)
Accesorios (incluido en la entrega)	2 tuercas M 8 x 1
Para conectores adecuados, por favor, vea nuestro programa de accesorios.	

* Con potenciómetro sellado

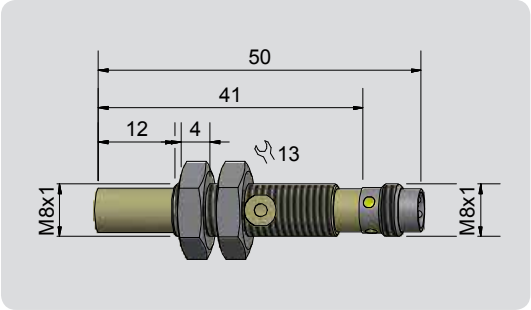

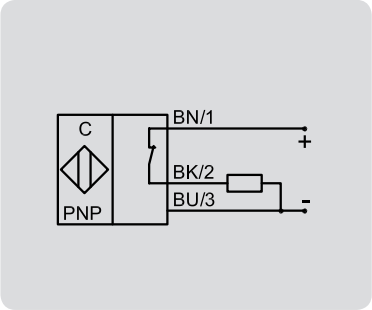

Made in Germany

Se reserva el derecho a efectuar modificationes sin previo aviso. (15.09.2015)