Détecteurs capacitifs avec sortie analogique
Série 80 - PNP

Sortie en courant **4...20 mA / 20...4 mA**
Sortie en tension **0...10 V / 10...0 V**

Boîtier 120 x 80 x 30 mm
- Matière du boîtier: PBT
- Plage de mesure opérationnelle 0...40 mm
- Sorties conjointes en courant et tension dans un seul capteur

Caractéristiques techniques	Montage noyable	Montage noyable
Plage de mesure opérationnelle	0...40 mm	0...40 mm
Plage linéaire	0...30 mm	0...30 mm
Version électrique	4 fils - DC	4 fils - DC
Fonction de sortie	Analogique	Analogique
Type Analogique	**KAS-80-C30-F-80/120-IL20/UL10**	**KAS-80-C30-F-80/120-IL4/UL0**
Code Art.	**KA 1263**	**KA 1264**
Tension d'alimentation (U_B)	15...30 V DC	15...30 V DC
Signal de sortie	20...4 mA, 10...0 V	4...20 mA, 0...10 V
Ondulation résiduelle max. admissible	5 %	5 %
Consommation à vide (I_o)	≤ 40 mA	≤ 40 mA
Courant de sortie hors détection	≥ 20 mA	≤ 4 mA
Courant de sortie en détection	≤ 4 mA	≥ 20 mA
Résistance de charge (R_L)	0...600 Ω	0...600 Ω
Plage de température opérationnelle	0...+70 °C	0...+70 °C
Voyant LED	Jaune / vert	Jaune / vert
Circuits de protection	Intégrés	Intégrés
Indice de protection (Norme IEC 60529)	IP 65*	IP 65*
Norme	EN 60947-5-2, EN 60947-5-7**	EN 60947-5-2, EN 60947-5-7**
Câble de raccordement	2 m, PVC, 4 x 0,5 mm²	2 m, PVC, 4 x 0,5 mm²
Matériau du boîtier	PBT	PBT
Face active	PBT	PBT
Fermeture arrière	PBT	PBT

* Avec vis de réglage du potentiomètre scellée
** Dans la mesure ou la norme est applicable

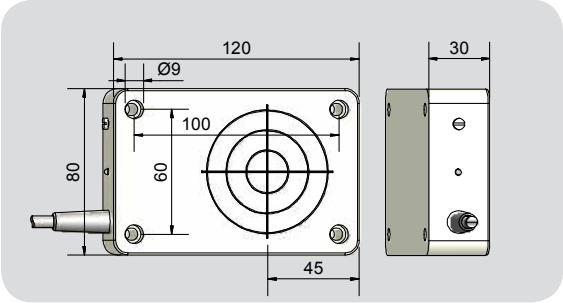

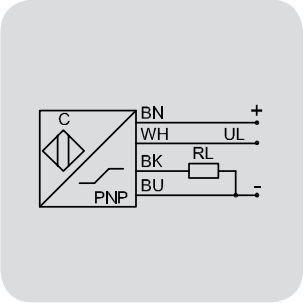

Made in Germany

Sous réserve de modification des caractéristiques sans préavis. (18.11.2014)

RECHNER Industrie-Elektronik GmbH • Gaußstraße 8-10 • D-68623 Lampertheim • Tel. (0 62 06) 50 07-0 • Fax (0 62 06) 50 07-36 • e-mail: info@rechner-sensors.de • www.rechner-sensors.com