Sensore capacitivo Serie 80 - PNP- StEx - ATEX

Dimensione G 1“
- Per impiego in aree a rischio di esplosione da polveri, zona 20
- Distanza di rilevamento 3...30 mm regolabile
- Con connettore M 12 x 1, 5-poli incl. pin per messa a terra

DMT 01 ATEX E 157	IECEx BVS 07.0015
Ex II 1/2 D Ex ta/tb IIIC T101°C Da/Db	Ex ta/tb IIIC T101°C Da/Db

Dati tecnici	Montaggio non a filo
Distanza di rilevamento S_n	20 mm
Distanza di rilevamento min. / max. regolabile	3...30 mm
Esecuzione elettrica	4-poli DC
Funzione d’uscita	Antivalente
Tipo NPN	
Art. n.	
Diagramma di collegamento n.	
Tipo PNP	**KAS-80-34-A-G1”-Y10-StEx**
Art. n.	**KA 0868**
Diagramma di collegamento n.	6
Tensione di lavoro (U_B)	10...30 V DC
Corrente d’uscita max. (I_e)	2 x 150 mA
Caduta di tensione max. (U_d)	≤ 2,0 V
Ondulazione residua permessa max.	5 %
Consumo a vuoto (I_o)	Tip. 15 mA
Frequenza operatività max.	50 Hz
Temperatura ambiente	-20...+70 °C
LED indicatore	Verde / giallo
Protezione circuito	Incorporato
Grado di protezione IEC 60529	IP 67*
Norme	EN 60947-5-2
Connessione	Connettore M 12 x 1
Materiale custodia	VA n. 1.4305
Materiale superficie attiva	PTFE (FDA 21 CFR 177.1550)
Materiale coperchietto finale	PC (FDA 21 CFR 177.1580)
Ottimizzazione sul prodotto	Sì
Accessori (compresi nella fornitura)	2 dadi G 1”, Clip protettiva
Per la corrispondenza dei connettori consultare la nostra selezione di accessori.	

* Con vite di regolazione sigillata.

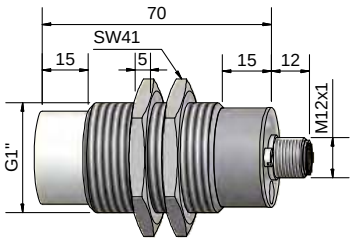

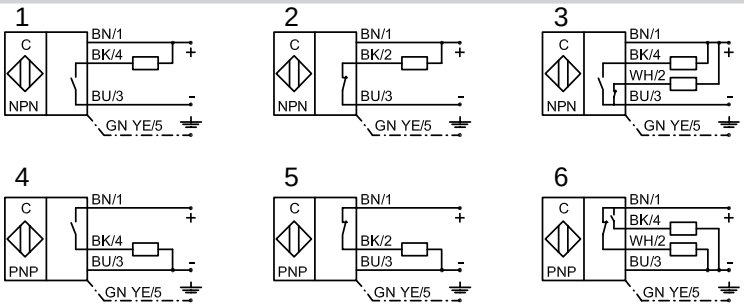

Made in Germany

Tutti i dati sono soggetti a variazione senza preavviso. (06/2014)

RECHNER Industrie-Elektronik GmbH • Gaußstraße 8-10 • D-68623 Lampertheim • Tel. +49 (0) 62 06 50 07-0 • Fax +49 (0) 62 06 50 07-20 • email info@rechner-sensors.de • www.rechner-sensors.com