Détecteurs capacitifs Série 80 - PNP - StEx - ATEX

Boîtier G 1“
- Pour montage en atmosphère explosible ATEX, zone 20 (poussière)
- Pour montage en atmosphère explosible ATEX, zone 1 (gaz)
- Portée réglable: 3...30 mm

DMT 01 ATEX E 157	IECEx BVS 07.0015
Ex II 2 G Ex mb IIC T4 Gb	Ex mb IIC T4 Gb
Ex II 1/2 D Ex ta/tb IIIC T101°C Da/Db	Ex ta/tb IIIC T101°C Da/Db

Caractéristiques techniques	Montage non noyable
Portée normalisée S_n	20 mm
Portée min. / max. réglable	3...30 mm
Version électrique	4 fils - DC
Fonction de sortie	Antivalente
Type NPN	
Code Art.	
Schéma de raccordement N°	
Type PNP	**KAS-80-34-A-G1”-StEx**
Code Art.	**KA 0092**
Schéma de raccordement N°	6
Tension d‘alimentation (U_B)	10...30 V DC
Courant de sortie max. (I_e)	2 x 150 mA
Tension de déchet max. (U_d)	≤ 2,0 V
Ondulation résiduelle max. admissible	5 %
Consommation à vide (I_o)	15 mA typique
Fréquence de commutation max.	50 Hz
Plage de température opérationnelle	-20...+70 °C
Voyant LED	Vert / jaune
Circuits de protection	Intégrés
Indice de protection (Norme IEC 60529)	IP 67*
Norme	EN 60947-5-2
Câble de raccordement	3 m, PVC, 5 x 0,34 mm²
Matériau du boîtier	Acier inox N° 1.4305
Face active	PTFE (FDA 21 CFR 177.1550)
Fermeture arrière	PC (FDA 21 CFR 177.1580)
Optimisation au produit à détecter	Oui
Accessoires (inclus dans la fourniture)	2 écrous G 1“

* Avec vis de réglage du potentiomètre scellée

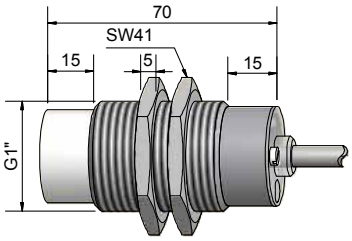

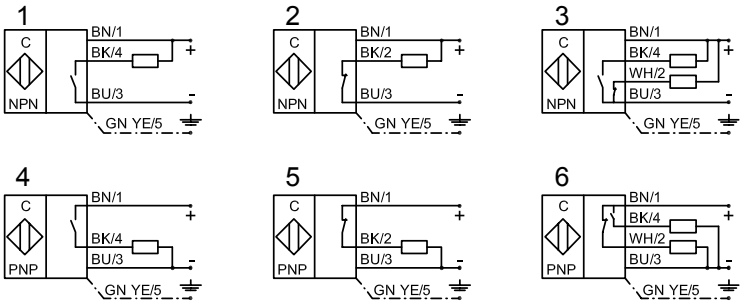

Made in Germany

Sous réserve de modification des caractéristiques sans préavis. (06/2014)