Unità di valutazione capacitiva - KFA
Serie PER LEVEL
Uscita relè

- Per sonde di livello capacitive con 1 punto di misurazione tipo: KFS-5-1-...-Y55
- Tensione di alimentazione 115 / 230 V AC

Certificazione: CE RoHS COMPLIANT

Dati tecnici

Funzione d'uscita	1 x contatto in scambio a potenziale libero
Tipo	KFA-5-1-XL-I-CC-Y50
Art. n.	AF 0101
Tensione di alimentazione (U_B)	105...125/207...253 V AC 50/60 Hz
Carico contatti di ogni relè max.	Max. 120V DC/1A-250 V AC/4A
Ondulazione residua permessa max.	-
Consumo a vuoto	Tip. 3 VA
Temperatura ambiente permessa	-25...+55 °C
LED-display LED-display	Verde (U_B stand by) Statico: Verde / rosso (pieno / vuoto)
Protezione circuito	-
Norme	EN 60947-5-2
Protezione IEC 60529	IP 54
Collegamento	Morsetti ad avvitamento CC e connettori ODU
Materiale custodia	ABS

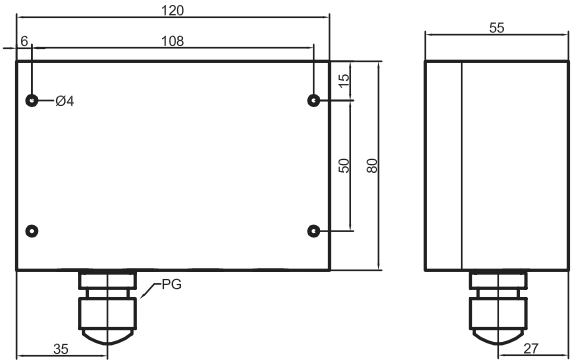

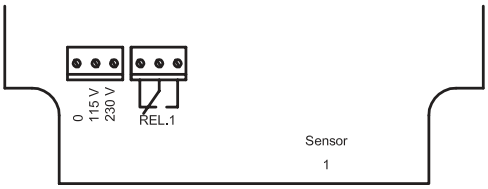

Tutti i dati sono soggetti a variazione senza preavviso. (10/2008)

Made in Germany