Unità di valutazione capacitiva - KFA
Serie PER LEVEL®

Uscita PNP

- Per sonde di livello capacitive con 1 punto di misurazione tipo
  KFS-5-1-...-15-Y55
  KFS-5-1-...-15-AL-1” con cavo di collegamento art.-n. 66101213
  KFS-5-1-...-15-VA-1” con cavo di collegamento art.-n. 66101213
- Tensione d’esercizio 18...36 V DC
- Con controllo rottura sensore

Certificazione:

Dati tecnici

Esecuzione elettrica	4-fili DC
Funzione d‘uscita	Antivalente
Tipo PNP	**KFA-5-1-L-P-A-1FB-Y50**
Art. n.	**AF 0071**
Diagramma di collegamento n.	6
Tensione di alimentazione (U_B)	18...36 V DC
Corrente d‘uscita max. (I_e)	2 x 250 mA
Caduta di tensione max. (U_d)	≤ 2,5 V
Ondulazione residua permessa max.	40 %
Consumo a vuoto (I_o)	Tip. 75 mA
Frequenza max.	4 Hz
Temperatura ambiente permessa	-25...+55 °C
LED-display LED-display U_B / controllo rottura sensore	Verde / rosso pieno / vuoto Verde / verde lampeggia
Protezione circuito	Incorporato
Protezione IEC 60529	IP 54
Norma	EN 60947-5-2
Collegamento	Cavo 2 m, PVC, 4 x 0,34 mm²
Materiale custodia	PA

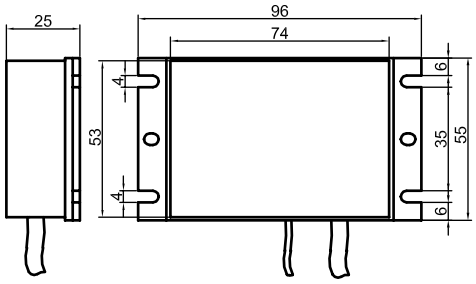

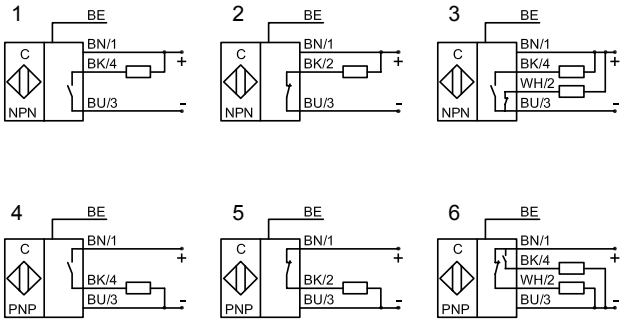

Made in Germany

Tutti i dati sono soggetti a variazione senza preavviso. (28.02.2011)

RECHNER Industrie-Elektronik GmbH • Gaußstraße 8-10 • D-68623 Lampertheim • Tel. (0 62 06) 50 07-0 • Fax (0 62 06) 50 07-36 • e-mail: info@rechner-sensors.de • www.rechner-sensors.com