Module de contrôle capacitifs - KFS
Série PER LEVEL®

Sortie PNP

- Pour sondes capacitifs de niveau à 1 seuil
  KFS-5-1-...-15-Y55
  KFS-5-1-...-15-AL-1“ avec connecteur de connection code art. 66101213
  KFS-5-1-...-15-VA-1“ avec connecteur de connection code art. 66101213
- Tension d’alimentation 18...36 V DC
- Avec surveillance de rupture de sonde

Certifications: CE RoHS COMPLIANT

Caractéristiques techniques

Version électrique	4-fils DC
Fonction de sortie	Antivalente (NO + NC)
Type PNP	**KFA-5-1-L-P-A-1FB-Y50**
Code Art.	**AF 0071**
Schéma de raccordement N°	6
Tension d’alimentation (U_B)	18...36 V DC
Courant de sortie max. (I_e)	2 x 250 mA
Tension de déchet max. (U_d)	≤ 2,5 V
Ondulation résiduelle max. admissible	40 %
Consommation à vide (I_o)	75 mA typique
Fréquence de commutation max.	4 Hz
Plage de température opérationnelle	-25...+55 °C
Voyant LED Voyant LED U_B / contrôle de rupture de sonde	Vert / rouge plein / vide Vert / vert clignotant
Circuits de protection	Intégrés
Indice de protection (Norme IEC 60529)	IP 54
Norme	EN 60947-5-2
Câble de raccordement	2 m, PVC, 4 x 0,34 mm²
Matière du boîtier	PA

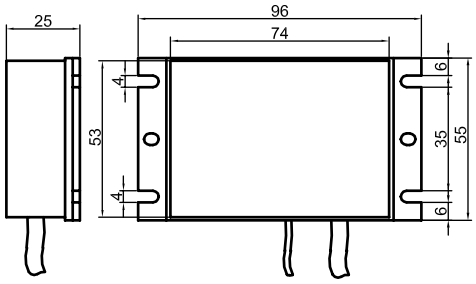

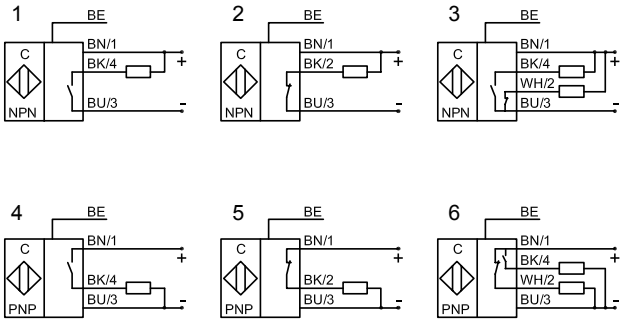

Made in Germany

Sous réserve de modification des caractéristiques sans préavis. (28.02.2011)

RECHNER Industrie-Elektronik GmbH • Gaußstraße 8-10 • D-68623 Lampertheim • Tel. (0 62 06) 50 07-0 • Fax (0 62 06) 50 07-36 • e-mail: info@rechner-sensors.de • www.rechner-sensors.com