

Sensori capacitivi
Serie 80 - PNP - ATEX
Numero articolo KA1365
Codice Articolo KAS-80-26/113-A-M30-PTFE-Z03-MaG-HP-2G-1/2D

- Adatto al rilevamento di prodotti chimici aggressivi
- Per impiego in aree a rischio di esplosione da polveri, zona 20
- Per impiego in aree a rischio di esplosione da gas, zona 1
- Anche per prodotti alimentari
- Materiale custodia: PTFE
- Custodia speciale con flangia. L'eventuale sigillatura può essere effettuata con una guarnizione o un nastro PTFE (non fornito)
- Sn impostato su 8 mm con ceralacca grigia

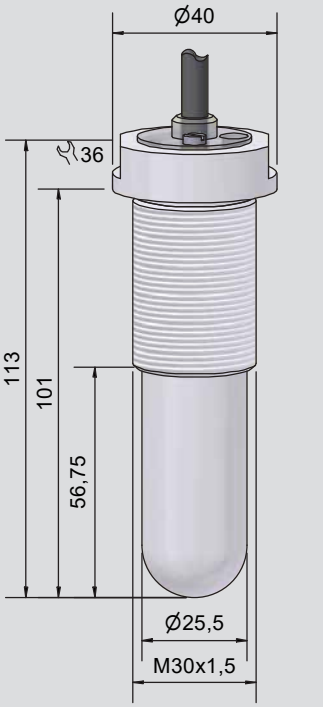

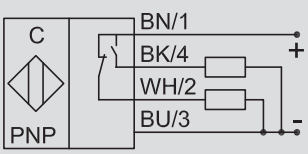

Dati tecnici

Tipo di montaggio	Montaggio non a filo
Per uso a contatto diretto con prodotto	Regolazione dipendente dal materiale
Distanza di rilevamento S_n	8 mm (preimpostato)
Dist. di rilevamento min. / max. regolabile	0...20 mm
Regolazione della sensibilità	Potenziometro
Funzione d'uscita	PNP, Antivalente
Tensione di lavoro (U_B)	10...30 V DC
Caduta di tensione max. (U_d)	≤ 2,0 V
Ondulazione residua permessa max.	10 %
Corrente di lavoro (I_e)	2 x 0...150 mA
Consumo a vuoto (I_o)	Tip. 15 mA
Frequenza operatività max.	50 Hz
Temperatura ambiente	-20...+70 °C / CIP 121 °C
LED indicatore	Verde / giallo
Protezione circuito	Incorporato
Grado di protezione IEC 60529	IP 67 (con vite del potenziometro sigillata)
Norme	EN 60947-5-2
Connessione	Cavo, PVC, 3 m, 4 x 0,5 mm²
Materiale custodia	PTFE (FDA 21 CFR 177.1550)
Materiale superficie attiva	PTFE (FDA 21 CFR 177.1550)
Materiale coperchietto finale	PC (FDA 21 CFR 177.1580)
Custodia / Collegamento al processo	M 30 x 1,5
Ottimizzazione sul prodotto	Sì
Quattro Protect	Sì
Certificato ATEX	DMT 01 ATEX E 157
Marcatura de prodotto ATEX gas	Ex II 2 G Ex mb IIC T4 Gb
Marcatura de prodotto ATEX polveri	Ex II 1/2 D Ex ta/tb Ex IIIC T101°C Da/Db
Certificato IECEx	BVS 07.0015
Marcatura de prodotto IECEx gas	Ex mb IIC T4 Gb
Marcatura de prodotto IECEx polveri	Ex ta/tb IIIC T_{200}101°C Da/Db
MTTF (tempo medio di funzionamento fino al guasto)	272,63 anni
Accessori (compresi nella fornitura)	1 dado in acciaio inox M 30 x 1,5
	Made in Germany

Tutti i dati sono soggetti a variazione senza preavviso. (12.02.2025)