

Détecteurs capacitifs
Série 80 - PNP - ATEX
Code article KA1365
Désignation de article KAS-80-26/113-A-M30-PTFE-Z03-MaG-HP-2G-1/2D

- Utilisable pour détection de produits chimiques agressifs
- Pour montage en atmosphère explosible ATEX, zone 20 (poussière)
- Pour montage en atmosphère explosible ATEX, zone 1 (gaz)
- Egalement pour applications agro-alimentaires
- Matière du boîtier: PTFE
- Version spéciale avec épaulement arrière pour étanchéité éventuelle, par joint ou film PTFE (non inclus dans la livraison)
- Sn réglé à 8 mm avec de la cire à cacheter grise

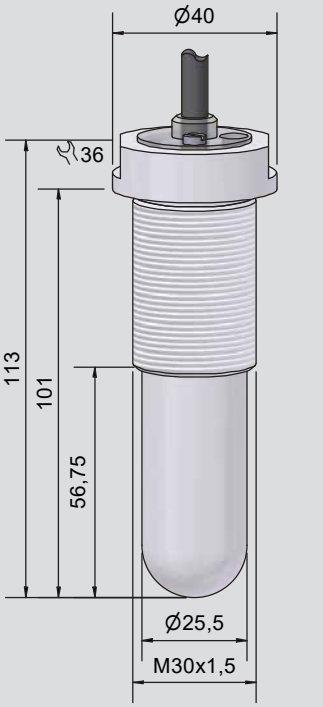

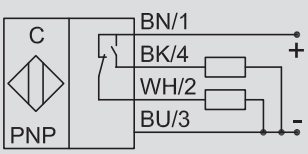

Caractéristiques techniques

Montage	Montage non encastrable
Capteur de niveau, en contact avec le produit	Sensibilité réglable en fonction du produit
Portée normalisée S_n	8 mm (par défaut)
Portée normalisée min. ... max. réglable	0...20 mm
Ajustage sensitivité	Potentiomètre
Fonction de sortie	PNP, Antivalente
Tension d'alimentation (U_B)	10...30 V DC
Tension de déchet max. (U_d)	≤ 2,0 V
Ondulation résiduelle max. admissible	10 %
Courant de sortie (I_e)	2 x 0...150 mA
Consommation à vide (I_o)	15 mA typique
Fréquence de commutation max.	50 Hz
Plage de température opérationnelle	-20...+70 °C / CIP 121 °C
Voyant LED	Vert / jaune
Circuits de protection	Intégrés
Indice de protection (Norme IEC 60529)	IP 67 (avec vis de réglage du potentiomètre scellée)
Norme	EN 60947-5-2
Raccordement	Câble, PVC, 3 m, 4 x 0,5 mm²
Matériau du boîtier	PTFE (FDA 21 CFR 177.1550)
Face active	PTFE (FDA 21 CFR 177.1550)
Fermeture arrière	PC (FDA 21 CFR 177.1580)
Boîtier / Filetage de connexion au process	M 30 x 1,5
Optimisation au produit à détecter	Oui
Quattro Protect	Oui
Certificat ATEX	DMT 01 ATEX E 157
Marquage de produit ATEX gaz	Ex II 2 G Ex mb IIC T4 Gb
Marquage de produit ATEX poussière	Ex II 1/2 D Ex ta/tb Ex IIIC T101°C Da/Db
Certificat IECEx	BVS 07.0015
Marquage de produit IECEx gaz	Ex mb IIC T4 Gb
Marquage de produit IECEx poussière	Ex ta/tb IIIC T_{200}101°C Da/Db
MTTF (durée moyenne de fonctionnement jusqu'à la panne)	272,63 années
Accessoires (inclus dans la fourniture)	1 écrou en acier inoxydable M 30 x 1,5
	Made in Germany

Sous réserve de modification des caractéristiques sans préavis. (12.02.2025)