

Sensores capacitivos
Serie 80 - PNP - ATEX
Número artículo KA1365
Denominación del artículo KAS-80-26/113-A-M30-PTFE-Z03-MaG-HP-2G-1/2D

- Aplicable para la detección de productos químico aggressivos
- Para su uso en áreas con el riesgo de explosión de polvo, zona 20
- Para su uso en áreas con el riesgo de explosión de gas, zona 1
- Aplicable en la industria de víveres
- Material de carcasa: PTFE
- Caja especial con tope con la posibilidad de aislar con guarnición para bridas (no incluido) o cinta de PTFE
- Sn ajustado a 8 mm con lacre gris

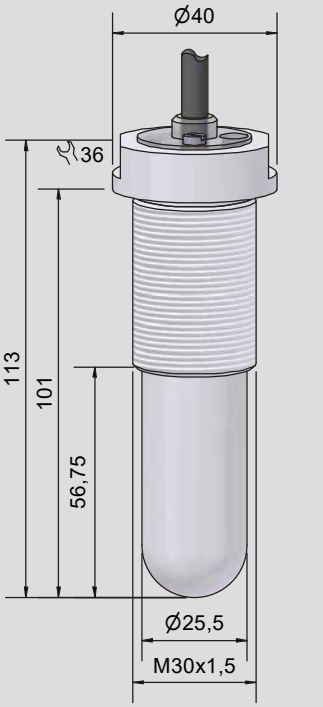

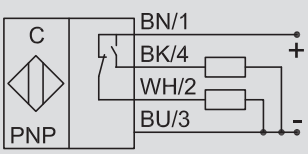

Características técnicas

Forma de montaje	Montaje no enrasado
Sensor de nivel, en contacto con el producto	Ajustable dependiendo del medio
Distancia de conmutación S_n	8 mm (preestablecido)
Distancia de conmutación ajustable (mín. / máx.)	0...20 mm
Ajuste de sensibilidad	Potenciómetro
Salida	PNP, Antivalente
Tensión de servicio (U_B)	10...30 V CC
Caída de tensión máx. (U_d)	≤ 2,0 V
Ondulación residual máx. permisible	10 %
Corriente de servicio (I_e)	2 x 0...150 mA
Corriente en vacío (I_o)	Típ. 15 mA
Frecuencia máx. de conmutación	50 Hz
Temperatura ambiente permisible	-20...+70 °C / CIP 121 °C
LED indicador	Verde / amarillo
Circuito de protección	Incorporado
Tipo de protección según IEC 60529	IP 67 (con potenciómetro sellado)
Norma	EN 60947-5-2
Conexión	Cable, PVC, 3 m, 4 x 0,5 mm²
Material de carcasa	PTFE (FDA 21 CFR 177.1550)
Superficie activa	PTFE (FDA 21 CFR 177.1550)
Tapa	PC (FDA 21 CFR 177.1580)
Carcasa / conexión de proceso	M30 x 1,5
Optimizado al medio	Si
Quattro Protect	Si
Certificado ATEX	DMT 01 ATEX E 157
Marcaje del producto ATEX gas	Ex II 2 G Ex mb IIC T4 Gb
Marcaje del producto ATEX polvo	Ex II 1/2 D Ex ta/tb Ex IIIC T101°C Da/Db
Certificado IECEx	BVS 07.0015
Marcaje del producto IECEx gas	Ex mb IIC T4 Gb
Marcaje del producto IECEx polvo	Ex ta/tb IIIC T_{200}101°C Da/Db
MTTF (tiempo medio de funcionamiento hasta el fallo)	272,63 años
Accesorios (es incluido en la entrega)	1 tuerca de acero inoxidable M 30 x 1,5
	Made in Germany

Se reserva el derecho a efectuar modificaciones sin previo aviso. (12.02.2025)